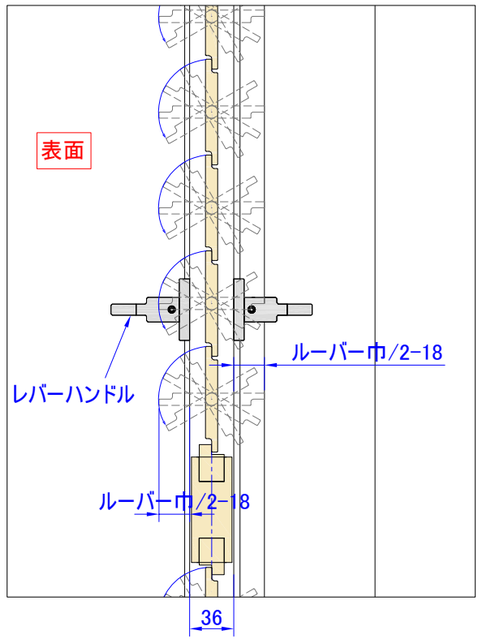

左端部平面詳細図 S＝1:5

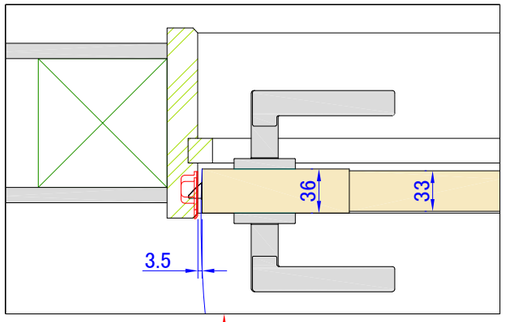

右端部平面詳細図 S＝1:5

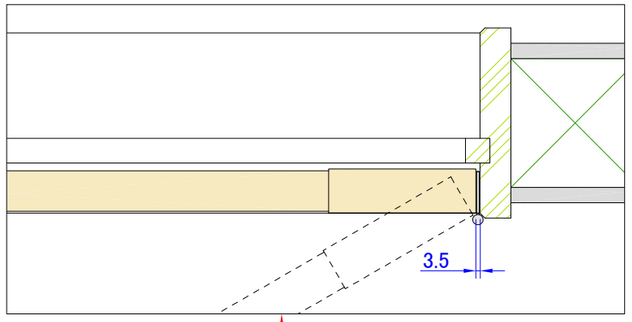

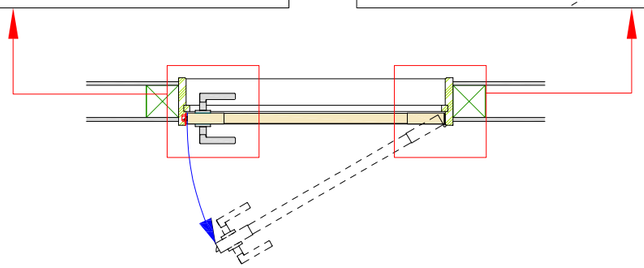

A 上部断面詳細図 S＝1:5

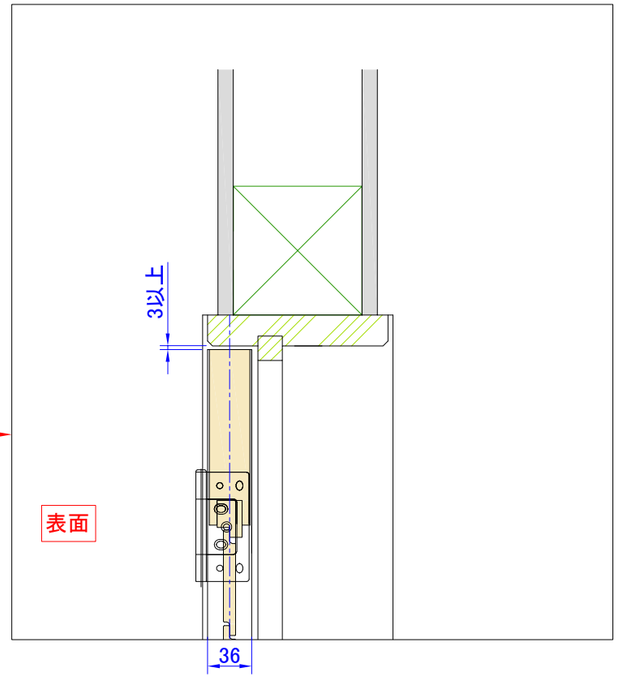

B 下部断面詳細図 S＝1:5

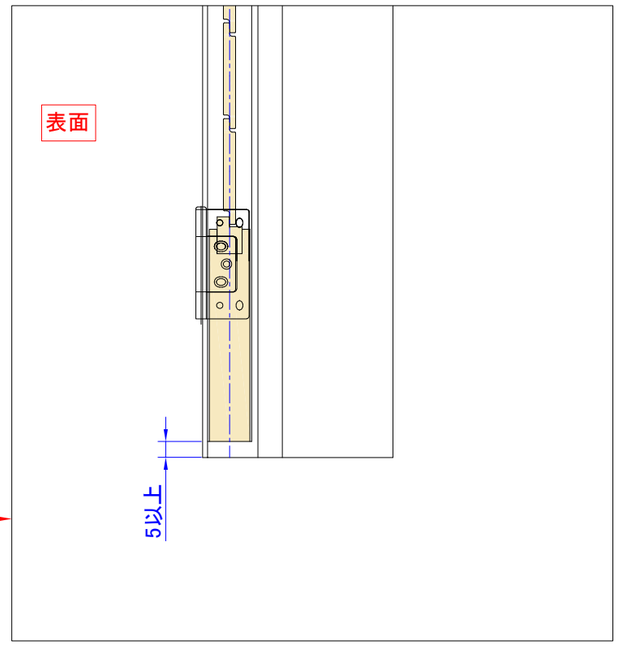

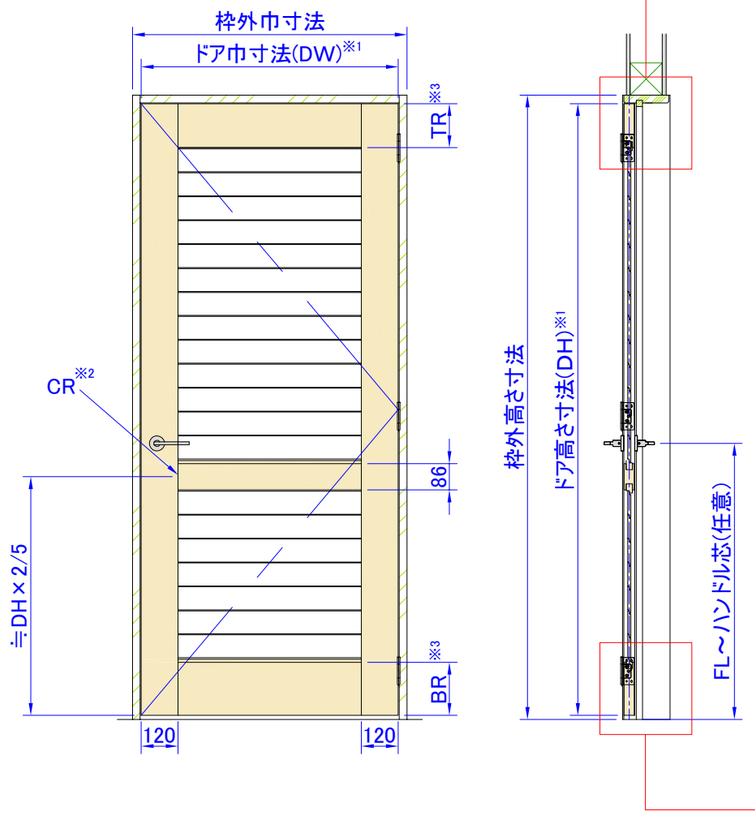

※1・・・DW寸法：380mm ～900mm、DH寸法：340mm～3000mm
※2・・・CR(センターレール)はDH1801以上の場合に入ります。
※3・・・TR(トップレール)、BR(ボトムレール)寸法：100mm～200mm
TR＜BR

製品名	ウッドシャター	取付け部品				図面名	納まり参考図 ドアタイプ		ナニックジャパン(株) *Nanik Japan, Inc.*
ルーバー巾	フラットタイプ 34,58,86,112 流線型タイプ 64,89,114	丁番	ナニックジャパン WSU-h89mm(ホワイト、ブロンズ、ニッケル)	ドアキャッチャー	※オプション KAWAJUN AC-774(色各種)				
		レバーハンドル	KAWAJUN V6(色、仕様各種) ※その他のレバーハンドルを使用する際はお問い合わせください。	ドアクローザー	※オプション LAMP LDC-N22(色各種) ※オプション LAMP LDC-S型(色各種)	縮尺	1:20(A3)	図面No.	A0128-1201
色	標準73色								