Wood Shutters

Nanik *Movable Louvers*

ナニックジャパンは、可動ルーバーに特化した、ものづくり企業です。
お客様の自由な発想やデザイン、ご要望に積極的に対応し
斬新なものづくりを行い、進化することを心がけております。

ナニック ウッドシャター(横ルーバータイプ) …… 4
ナニック ウッドシャター(縦ルーバータイプ) …… 5
ナニック ウッドシャター製品説明 …… 6
ナニック ウッドシャター／シーン …… 8
製品仕様 …… 16
ウッドシャター寸法図 …… 17
ルーバー原寸 …… 18
ルーバーサイズ別　景観 …… 20
ルーバーの種類と寸法(断面図) …… 22
標準仕上色 …… 24
製作可能寸法／ナニック ウッドシャター 横ルーバータイプ …… 26
製作可能寸法／ナニック ウッドシャター 縦ルーバータイプ
ウッドシャター 取付け金物 …… 27
パネルの加工可能範囲 横ルーバータイプ …… 28
パネルの加工可能範囲 縦ルーバータイプ …… 29
ウッドシャターの納まり参考図
　片開戸(既存三方枠を使用 右吊元) …… 30
　両開戸(既存三方枠を使用) …… 31
　4枚折戸(既存三方枠を使用) …… 32
　2枚引き違い 戸車Vレールタイプ …… 33

2枚引き違い 戸車タイプ(上ガイドレール) …… 34
2枚引き違い 上吊車タイプ(下ガイドピン) …… 35
2枚引き違い 上吊車タイプ(下ガイドレール) …… 36
1枚戸袋　上吊車タイプ(下ガイドピン)…… 37
3枚引き違い連動 上吊車タイプ(下ガイドレール、連動金物) …… 38
4枚フリー折戸 上吊車タイプ(下ガイドレール) …… 39
FIXタイプ(ケンドン式)…… 40
ドアタイプ …… 41
ナニック 可動ルーバーユニット …… 44
ナニック可動ルーバーユニット　寸法図 …… 46
ナニック可動ルーバーユニット　組込参考図 …… 47
可動ルーバーユニット　ルーバー枚数、LH、UH表　フラットタイプ …… 48
可動ルーバーユニット　ルーバー枚数、LH、UH表　流線形タイプ …… 49
オーダーガイド …… 50
注文指示書 …… 51
ナニック　戸田工場 …… 52
価格表 …… 54
サンプル・資料送付依頼書…… 55
ご案内 …… 56

ウッド シャター（横ルーバータイプ）／フラットタイプ／86mmルーバー／067 キャラメル

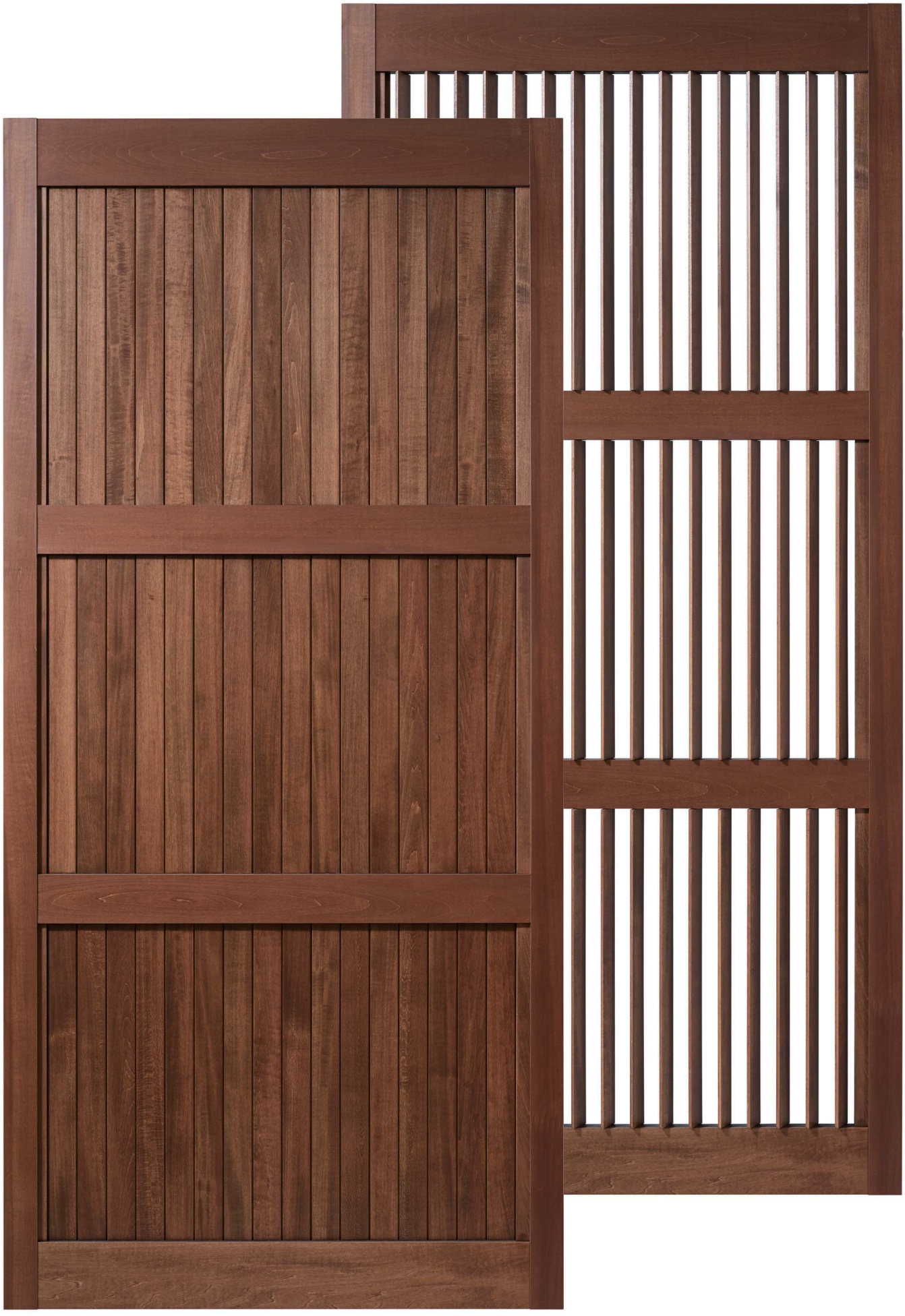

ウッド シャター（縦ルーバータイプ）／フラットタイプ 58mmルーバー／067 キャラメル

# NANIK Wood Shutters ウッド シャター

## 天然木の魅力と機能性を合わせ持つ高品質ウッド シャター(木製可動ルーバー建具、鎧戸)

可動ルーバー建具としてドアーや間仕切りに、そして洗練されたウィンドウトリートメントにご使用いただけます。
ルーバー(羽根)の一枚を回転させると、框内(縦ルーバータイプは桟内)に組込まれたチルト(羽根角度の駆動)機構により全てのルーバー角度が連動して変わり、光、視野、風、空気の流れの調節ができます。又、窓に取付けた場合は、外部との温度調節にも高い効果が得られます。エコロジー建具としても注目を集めている製品です。
ルーバーの巾、形状は 8 種類、いずれもシンプルで時代にマッチしたデザインです。フラットで先端が合い決り形状のルーバーは、直線的でモダンなモデルで、流線型形状のルーバーは、ソフトな美しさが特徴のモデルです。
仕上色は、標準 73 色に加え、サテン仕上、ハイグロス仕上、その他特注色も対応いたします。

## 色々なタイプのウッドシャター

ナニック ウッドシャター:内装用、外装用、横ルーバー、縦ルーバー、全面ルーバー、部分ルーバー、ルーバーの形状と巾、樹種や仕上色を選び色々なタイプのウッドシャターが製作できます。(アルミや樹脂などの素材を用いたものもあります。)

## ウッドシャターの魅力

**素材が木であること**

- 高い意匠性と心地よさ
- 木製可動ルーバーの日射遮断係数は、アルミブラインドの 2.8 倍
- 熱伝導率が低く(アルミの 1/1180、ガラスの 1/5)断熱効果が大きい
- 低製造エネルギー、低破棄コスト製品です。

**室内建具としての利用**

- ドアーや間仕切りなどの建具として用い、季節に応じて部屋の配置や広さに適した空気の流れをつくり、空間の広がりを演出します。
- 冷暖房エネルギーの消費量を軽減するエコロジー建具です。

**窓辺での利用**

- ルーバーの角度を調節し、夏は日射を遮断して涼しく、冬は日射を取り入れ暖かく、そして春や秋には心地良い自然の風を取り入れることができます。
- 視野や光量、そして外からの視線もコントロールします。

## ナニックの可動ルーバーとパッシブデザイン、そして和の豊かさ

太陽の光が部屋の中にあふれ寒い冬の日でも暖かく、夏の暑い日は日射を遮断して木陰のように涼しい空間。四季を通して自然のエネルギーを巧みにコントロールするパッシブデザインのツールとしてナニックの可動ルーバー製品は注目されています。窓辺だけの利用にとどまらず部屋間の扉や間仕切りに利用し、空調機器や自然の風の流れを効率良く制御した空間造りにも有効です。

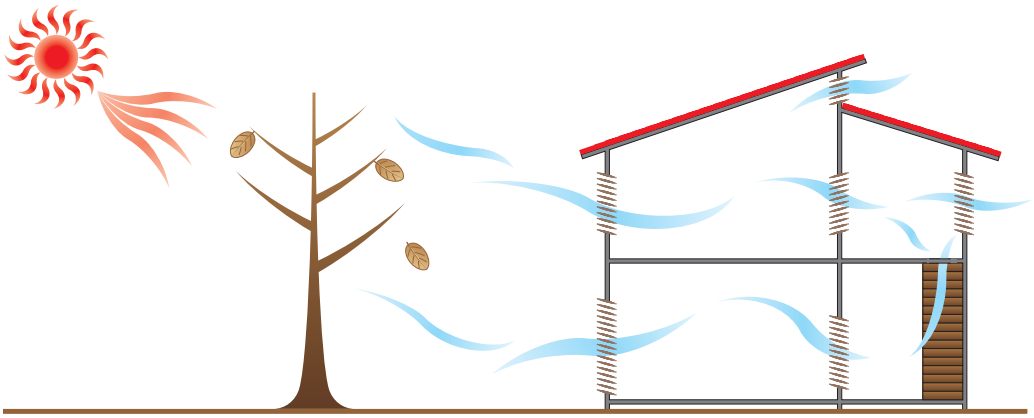

私たち日本人は元来、木や紙、そして土などの自然素材を用い、雨戸、障子、襖そして土壁等で光、視野、寒暖や湿気を調節し、エコな暮らし方をしてきました。戦後の高度経済成長期に都市における洋風化と建築資材の工業（大量）生産化により、多くの画一的な生活空間が生まれました。しかし昨今は、このような外来模倣的なものから一歩進んで、新しい日本の”和の豊かさ”を深めた空間を求める気運も出てきています。
ナニックが新たに開発した**縦型可動ルーバーシャター**は和建具のコンセプトを生かし、和の豊かさを深めるツールとして一石を投じる新しい提案です。

### 縦型ウッドシャター

ルーバー形状と巾、ルーバー部の割り付け、木の種類(樹種)、仕上(色)等を選び、様々なデザインの縦型可動ルーバーシャターを製作することができます。

### 可動ルーバーユニット

ナニックウッドシャターの各種ルーバーをチルト機構に組み込んだ可動ルーバーユニット(サブアッセンブリーユニット)の販売も行っています。詳細は P.44～49 をご参照ください。

## ナニックウッドシャター製品仕様

| | |
|---|---|
| 製品名 | ウッドシャター(横・縦２種のルーバータイプ) |
| 材質 | バスウッド(basswood シナノキ)無垢材(一部集成材) |
| ルーバーの形状と巾 | ８種類<br>フラットタイプ（先端が合い決り形状）<br>58、86、112mm<br>平行四辺形　34mm<br>流線形タイプ　64、89、114mm<br>流線形合い決りタイプ　89mm<br>(特注形状、巾のルーバーも可、別途お問合せ下さい。) |
| パネル１枚あたりの製作可能面積 | 2.7m$^2$( 縦ルーバータイプ 3.6m$^2$) |
| パネル１枚あたりの製作可能寸法 | 巾 (DW)260～900mm(901～1200mm はオプション)<br>高さ (DH)～3000mm (最小高さはルーバー巾により決まります。) 横ルーバータイプでパネル高さ 1801mm 以上の場合は中間に 1 本の中桟が入ります。縦ルーバータイプの場合はパネル高さ (DH) 900mm 毎に中桟が入ります。 |
| ルーバー(羽根)開閉 | ラックアンドピニオンギア方式　RP26(＊) |
| 製作単位 | ミリ単位 |
| 仕上色 | 標準 73 色(特注色も対応します。) |
| パネル開閉 | 片開、両開、折戸、引戸など |

**主なオプション(有料)**

| | |
|---|---|
| チルトロッド | 羽根角度操作棒、流線形タイプルーバーのみに対応、パネルと同色仕上 |
| ルーバーロック | ルーバーの角度を任意の位置で堅く固定しておく事ができます。ブロンズ、又はニッケル仕上 |
| 取付金物 | 各種(P.27 参照) |
| 取付枠 | シャターパネルを取付けるための枠<br>仕上色　シャターパネルと同色 |
| 特注色 | 可(別途お問合せください。) |
| 電動ルーバータイプ | 可(別途お問合せください。) |

**その他**

- ●記載の寸法は全て弊社の標準規格部材を使用した時のものです。他の樹種や素材、そして記載の寸法を超えるパネルを製作する場合は別途ご相談ください。
- ●特注形状、巾のルーバーや特色、オレフィンシート、突板仕上げ等も製作可能です。別途ご相談ください。
- ●ウッドシャターの各種ルーバーとルーバー開閉機構部（チルト機構部 RP26)を組立てた、可動ルーバーユニット(サブアッセンブリーユニット P.44～49 参照)の販売もいたします。別途お問合せください。

### (＊) RP26 (patented)

ルーバーをチルト(回転)させる駆動機構でウッドシャター(可動ルーバー建具)に標準装備されます。
框(縦ルーバータイプは桟)内に組込まれたラックアンドピニオン方式のルーバーチルト機構で、一枚のルーバーを開閉操作すると全てのルーバーがスムーズに精度良く同期(シンクロ)し、開閉します。
パネルの面に露出した従来型のチルト棒による駆動方式とは異なり、連動精度の良さだけでなく耐久性、意匠性にも優れたナニックオリジナルの駆動機構です。
(電動ルーバータイプも用意されています。)

## ウッド シャター（横ルーバータイプ）寸法図

（本図のルーバーはフラットタイプです。）

平面図

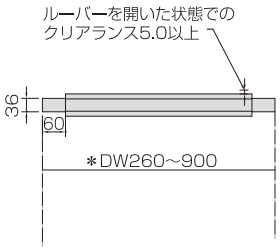


正面図

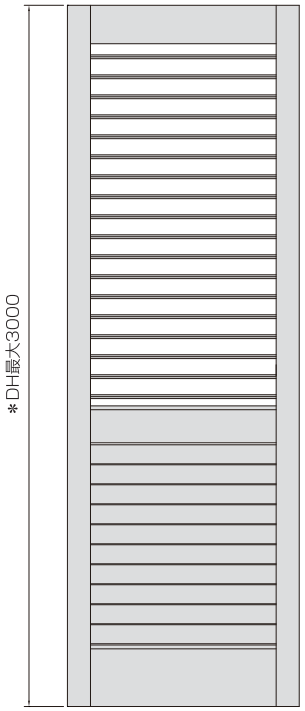


断面図

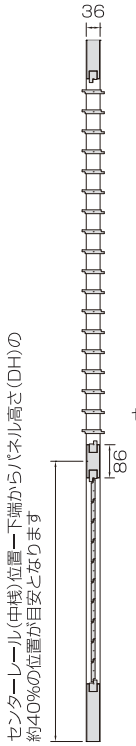


パネルの構造と部品名

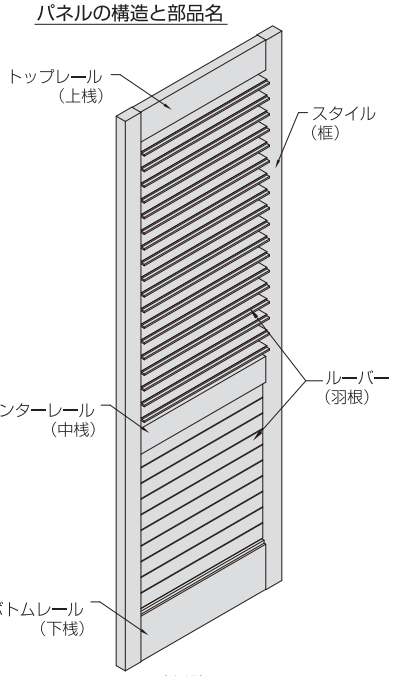


センターレール（中桟）は
H1801mm以上のパネルに付きます。

チルトロッド（有料オプション）の寸法
（流線形ルーバーのみ対応）

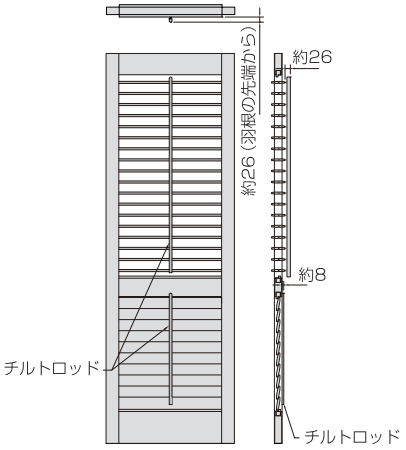


＊パネル1枚当りの寸法がDW900、DH3000を超える場合は別途ご相談ください。

## ウッド シャター（縦ルーバータイプ）寸法図

（本図のルーバーはフラットタイプです。）

平面図

正面図

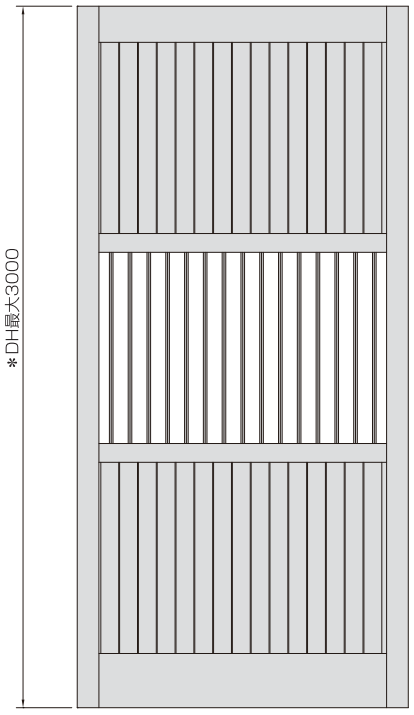


断面図

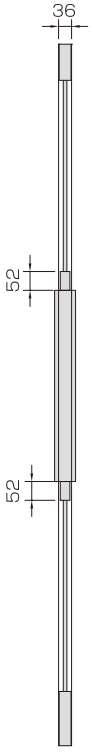


パネルの構造と部品名

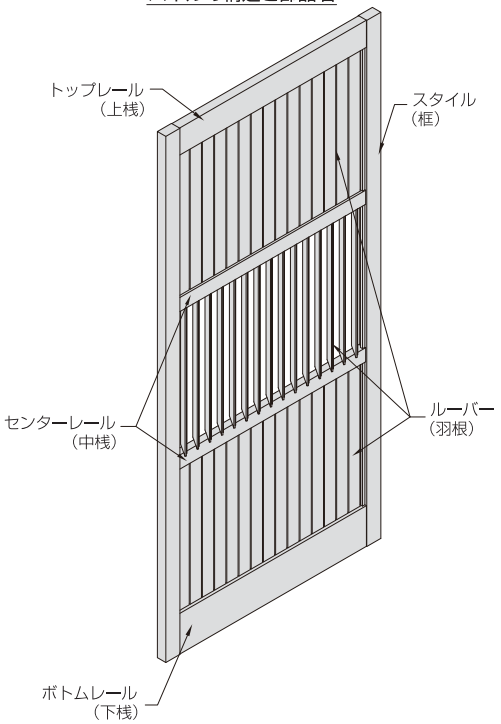


＊パネル1枚当りの寸法がDW900、DH3000を超える場合は別途ご相談ください。

高さによりセンターレール（中桟）の入る本数が異なります。

フラットタイプ　58mm

フラットタイプ　86mm

フラットタイプ　112mm

シャター　ルーバー原寸

34mm ルーバー

58mm ルーバー

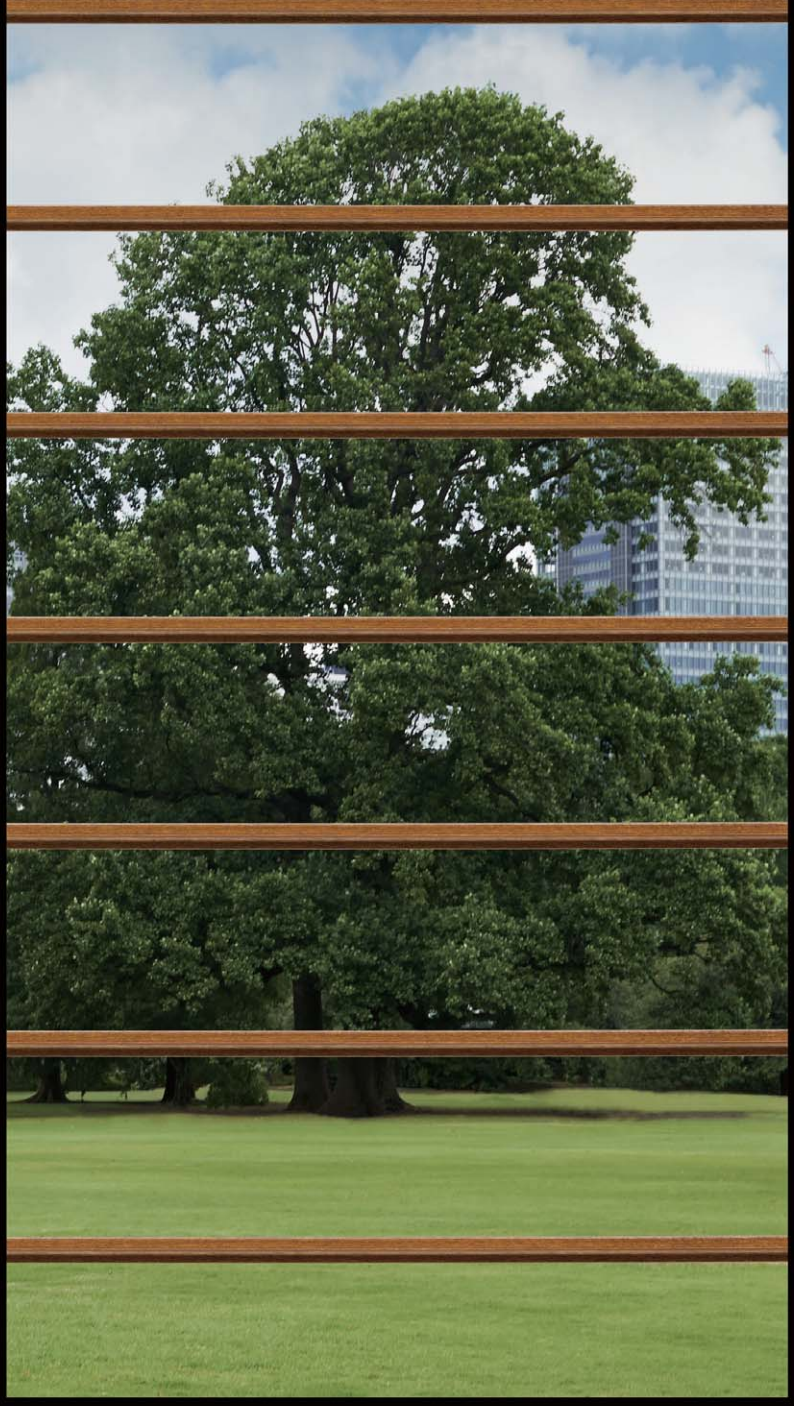

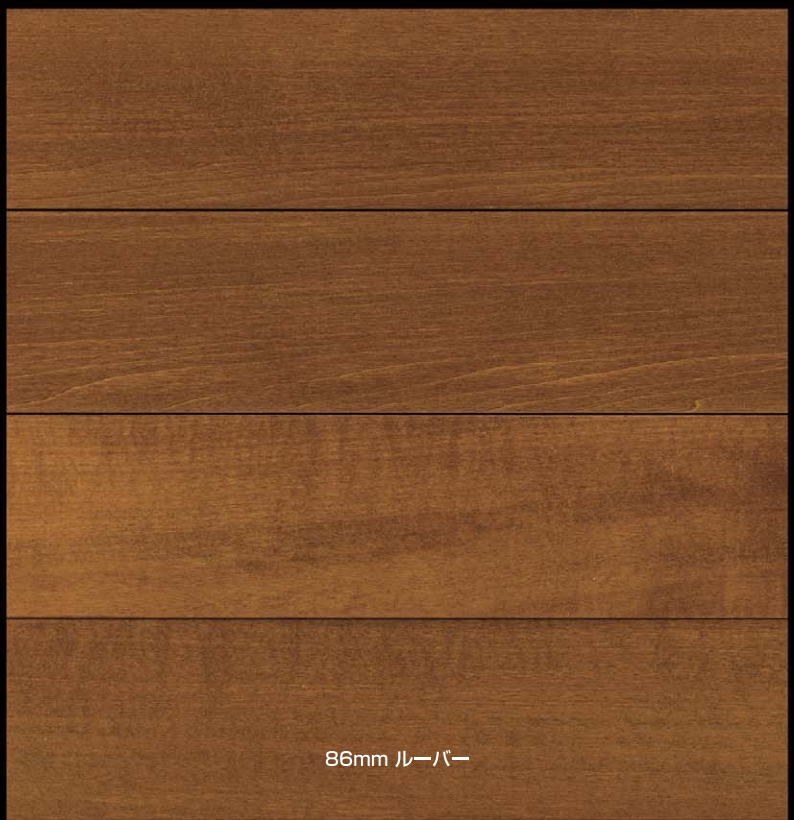

86mm ルーバー

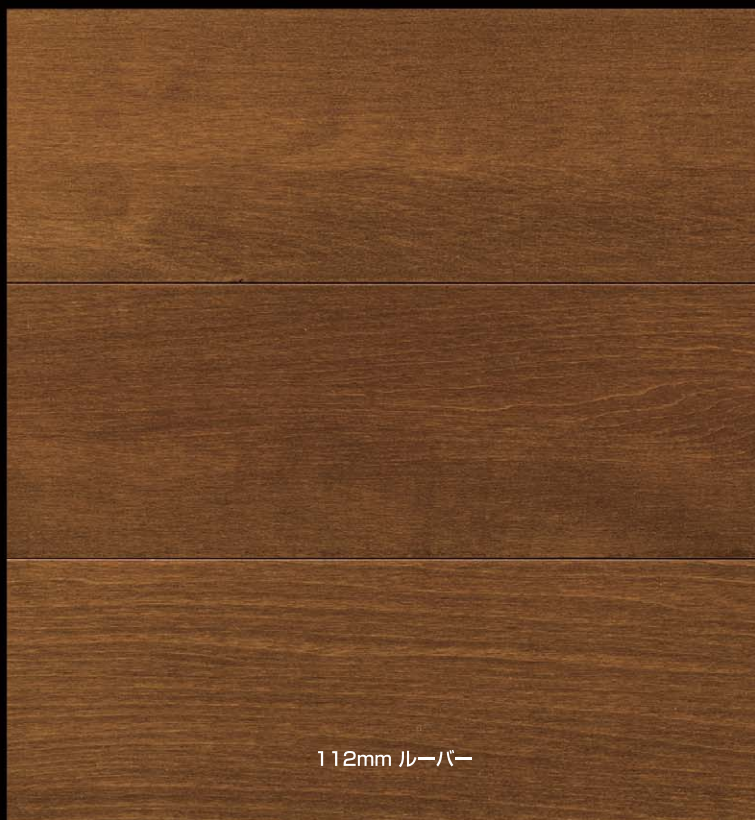

112mm ルーバー

# ルーバーの種類と寸法（断面図）

平行四辺形34ミリ　　フラットタイプ

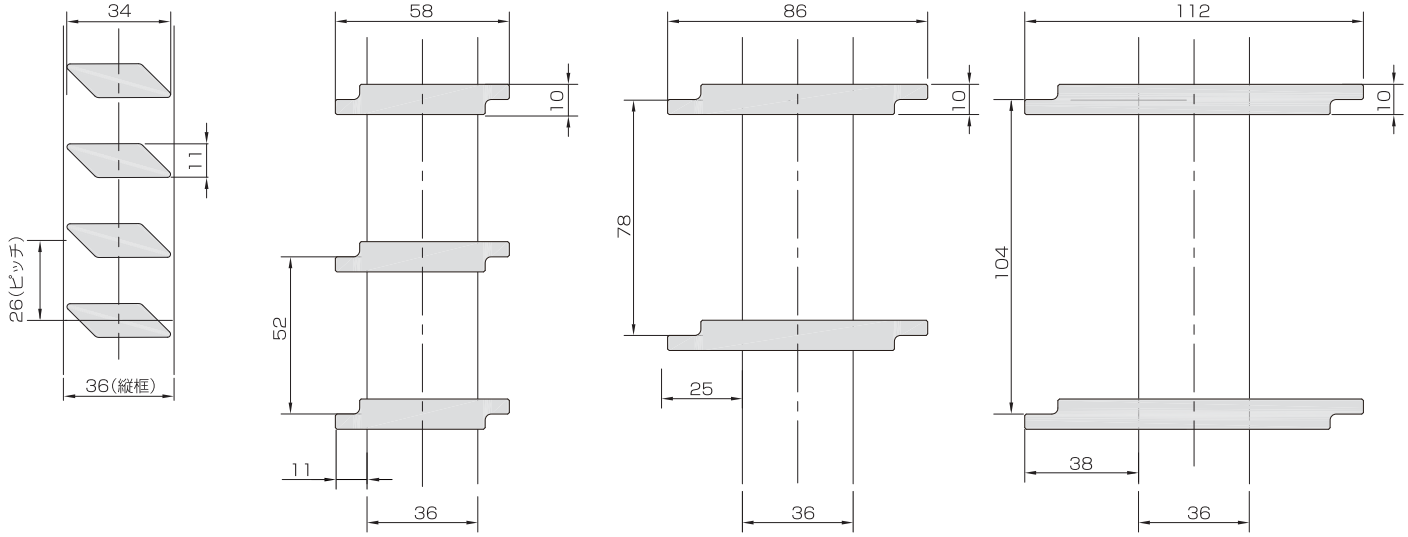


34mmルーバー　　58mmルーバー　　86mmルーバー　　112mmルーバー

流線形タイプ

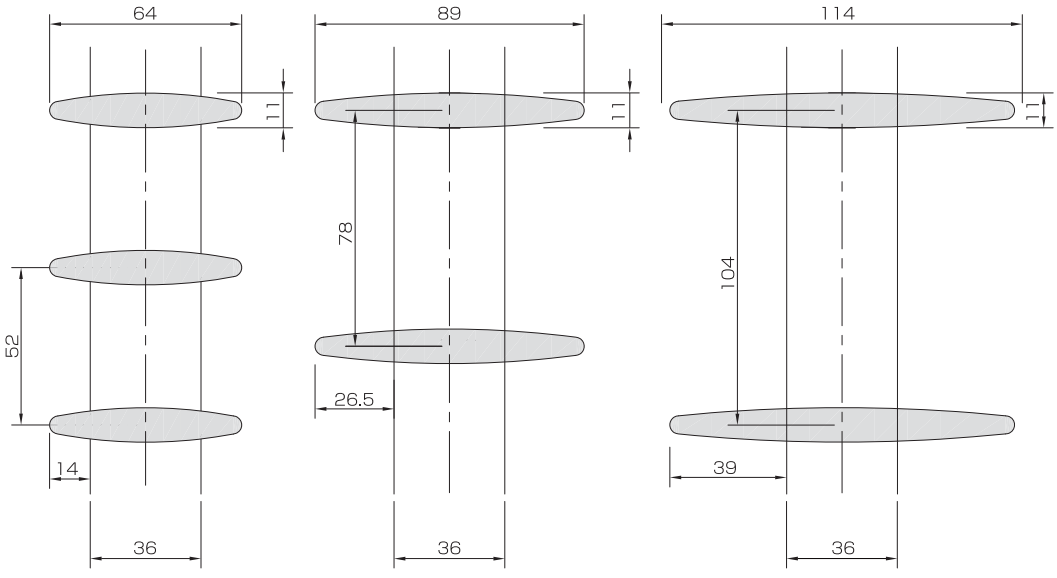


64mmルーバー　　89mmルーバー　　114mmルーバー

## ナニック ウッドシャター(可動ルーバー建具)標準仕上色 73 色

ウッドシャターの仕上色は標準 73 色が用意されています。自然素材の美しさを生かし、ナニック独特の質感と風合を持たせた仕上です。全 73 色に対応可能なサテン仕上、ハイグロス仕上、その他の特注色も対応いたします。色名の横に表記されたアルファベット(S)はステイン仕上、(P)はペイント(塗りつぶし)仕上です。仕上色ご確認用のカットサンプルはカラー No. とカラー名でお申し付けください。50 ミリ木製スラットに仕上色を施したサンプルをお送りいたします。


511 アークティック・ホワイト (P)


523 ピュア・ホワイト (P)


810 シックイ (S)


510 ホワイトウォッシュ (S)


512 クリーム (P)


525 アンティーク・ホワイト (P)


524 シャドウ・ホワイト (P)


526 ボーン (P)


521 サンドウォッシュ (S)

513 ストーン (P)

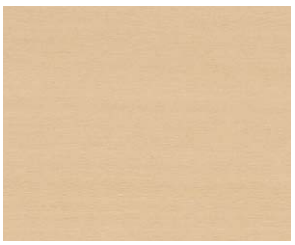
501 ナチュラル (S)

527 ライト・オーク (S)

123 カラシ (S)

40 チーク (S)

03 カメル (S)

137 ヒッコリー (S)

069 コーンシルク (S)

502 レッド・オーク (S)

067 キャラメル (S)

518 バーニシュド・メープル (S)

509 メープル (S)

519 ラシット (S)

42 カフェ (S)

22 ブロンズ (S)

503 ピカーン (S)

504 ウォルナット (S)

083 ダークロースト (S)

087 キャンディ・アップル (S)

155 エスプレッソ (S)

082 セピア (S)

140 セーブル (S)

19C マカサール (S)

085 クリゲ (S)

20C ブリュヌ (S)

532 チョコレート (S)

533 コードバン (S)

535 クランベリー (S)

92 ベニ (S)

568 スカーレット (S)

108 セコイヤ (S)

530 テラ・ローズ (S)

34 プラリイヌ (S)

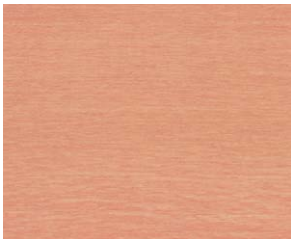
95 ソモン (S)

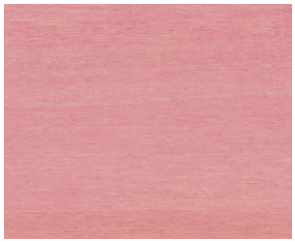
94 エグランティヌ (S)

93C ボンボン (S)

44 グリローズ (S)

529 トウプ (S)

508 マッシュルーム (S)

113 ヴァニーユ (S)

104 ミモザ (S)

105 シトラス・グリーン (S)

154 セージ (P)

534 キィウィ (S)

91 コバルトグリーン (S)

106C ペトロール (S)

514 フォレスト・グリーン (S)

103 プレリー (S)

97 モント (S)

38 ジャド (S)


43 ナックル (S)

31C ラヴァンドウ (S)

98 スィエル (S)

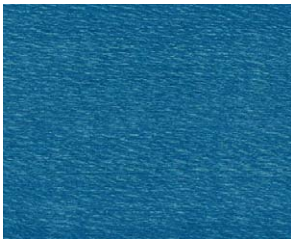
107 パスィフィック (S)

528 インディゴ (S)

536 モーブ (S)

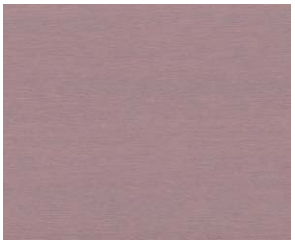
537 リラ (S)

538 スミレ (S)

831 コキムラサキ (P)

157 パティーナグレー (S)

37 アルジイル (S)

507 グレー・アッシュ (S)

047 スレート (S)

531 エボニー (P)

記載の色見本は印刷のため現品と多少異なることがあります。

## 製作可能寸法／ナニック ウッドシャター 横ルーバータイプ

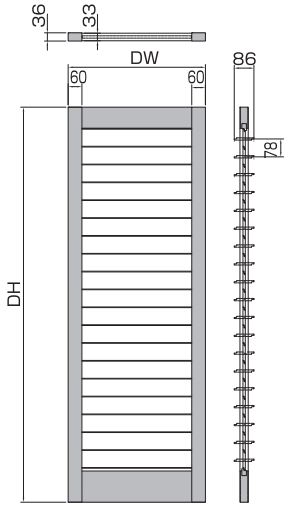


製作寸法

| |
|---|
| DW260～900mm |
| DH(＊)～1800mm |

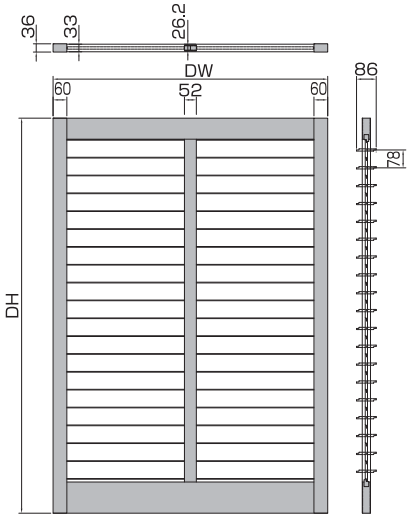


製作寸法(オプション)

| |
|---|
| DW901～1200mm |
| DH(＊)～1800mm |

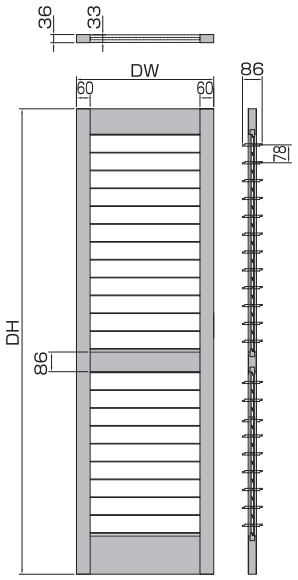


製作寸法

| |
|---|
| DW260～900mm |
| DH1801～3000mm |

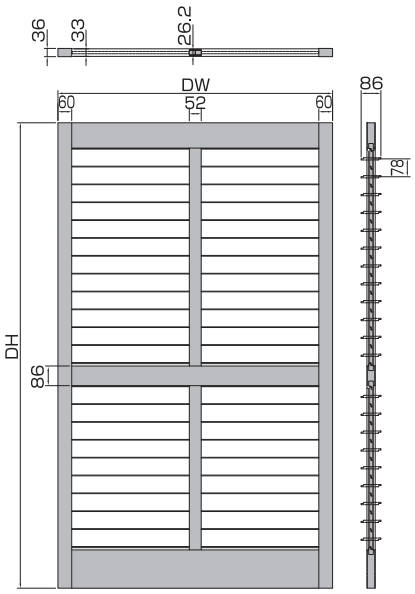


製作寸法(オプション)

| |
|---|
| DW901～1200mm |
| DH1801～3000mm |

## 製作可能寸法／ナニック ウッドシャター 縦ルーバータイプ

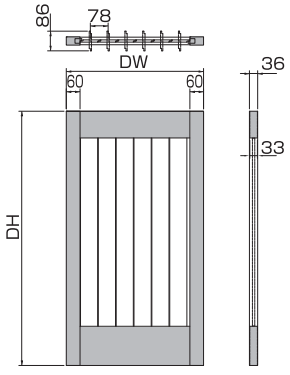


製作寸法

| |
|---|
| DW260～900mm<br>(901～1200mmオプション) |
| DH(＊)～1080mm |

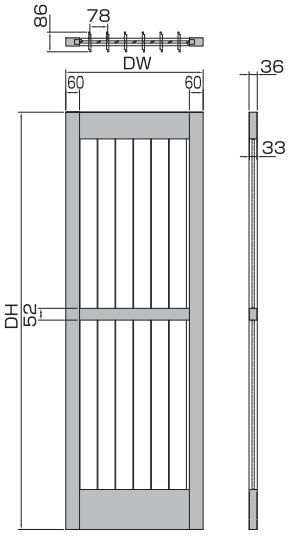


製作寸法

| |
|---|
| DW260～900mm<br>(901～1200mmオプション) |
| DH1081～1940mm |

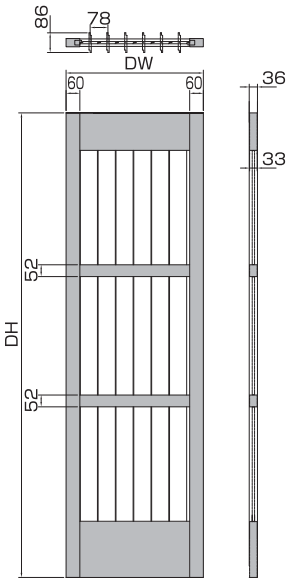


製作寸法

| |
|---|
| DW260～900mm<br>(901～1200mmオプション) |
| DH1941～2910mm |

(＊)最小高さはルーバー巾により決まります。

# ウッドシャター 取付け金物

ウッドシャターは開戸、折戸、引戸等、色々な形式で取付けることができ、それぞれの取付け方、取付ける場所に応じて適切な金物を選定する必要があります。
実際にご発注の際は、現場の状況に応じた適切な金物をご提案致しますので、お気軽にご相談ください。

〈開戸、折戸用金物〉

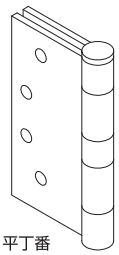
平丁番

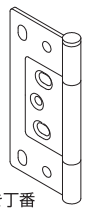
中抜き丁番

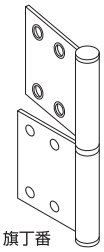
旗丁番

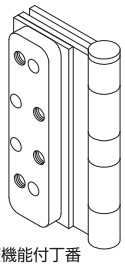
調整機能付丁番

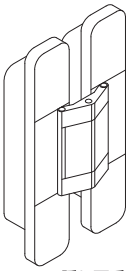
隠し丁番

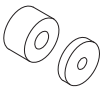
マグネットキャッチ
（埋め込みタイプ）

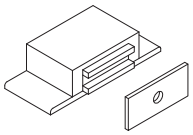
マグネットキャッチ

〈上荷重引戸金物〉

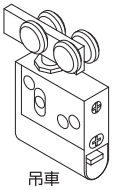
吊車

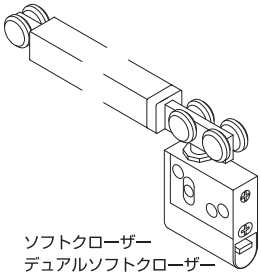
ソフトクローザー
デュアルソフトクローザー

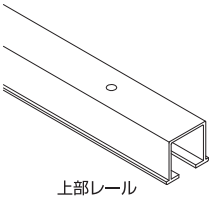
上部レール

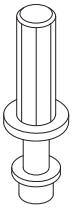
下部ガイド

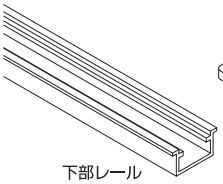
下部レール

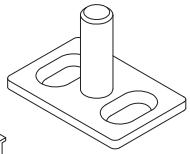
下部ガイド

〈下荷重引戸金物〉

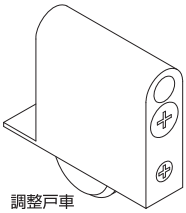
調整戸車

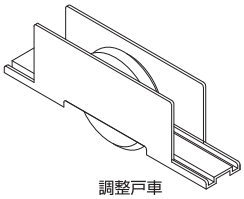
調整戸車

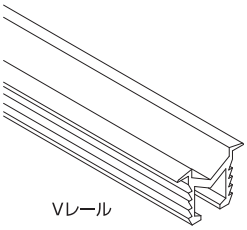
Vレール

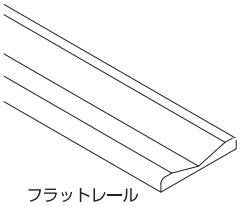
フラットレール

〈フリー折戸用金物〉

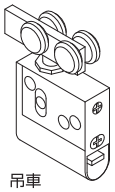
吊車

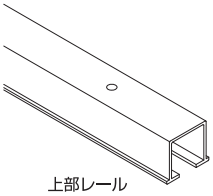
上部レール

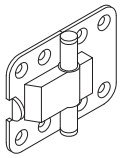
折戸用スプリング丁番
（面付）

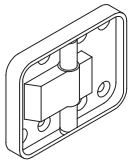
折戸用スプリング丁番
（木口掘込み）

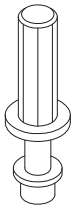
下部ガイド

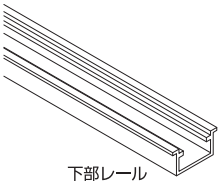
下部レール

〈その他金物〉

半回転取手

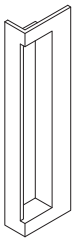
引手

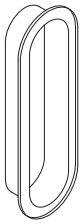
引手

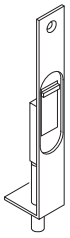
フランス落し

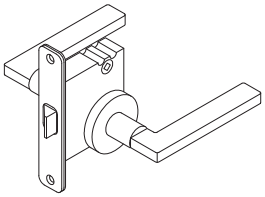
レバーハンドル

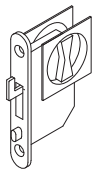
鎌錠

つまみ

ドアハンドル

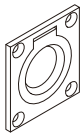
呼出カン

＊使用する金物によってスタイル（框）、上中下レール（桟）の寸法（大きさ）を調整する場合があります。

# パネルの加工可能範囲 横ルーバータイプ

本図は標準仕様の場合の加工可能範囲図です。使用する金物によって、部材寸法、ダボ位置、ほぞ高さ等の調整を行い製造いたしますので、ご注文の際に使用する金物をご指定ください。

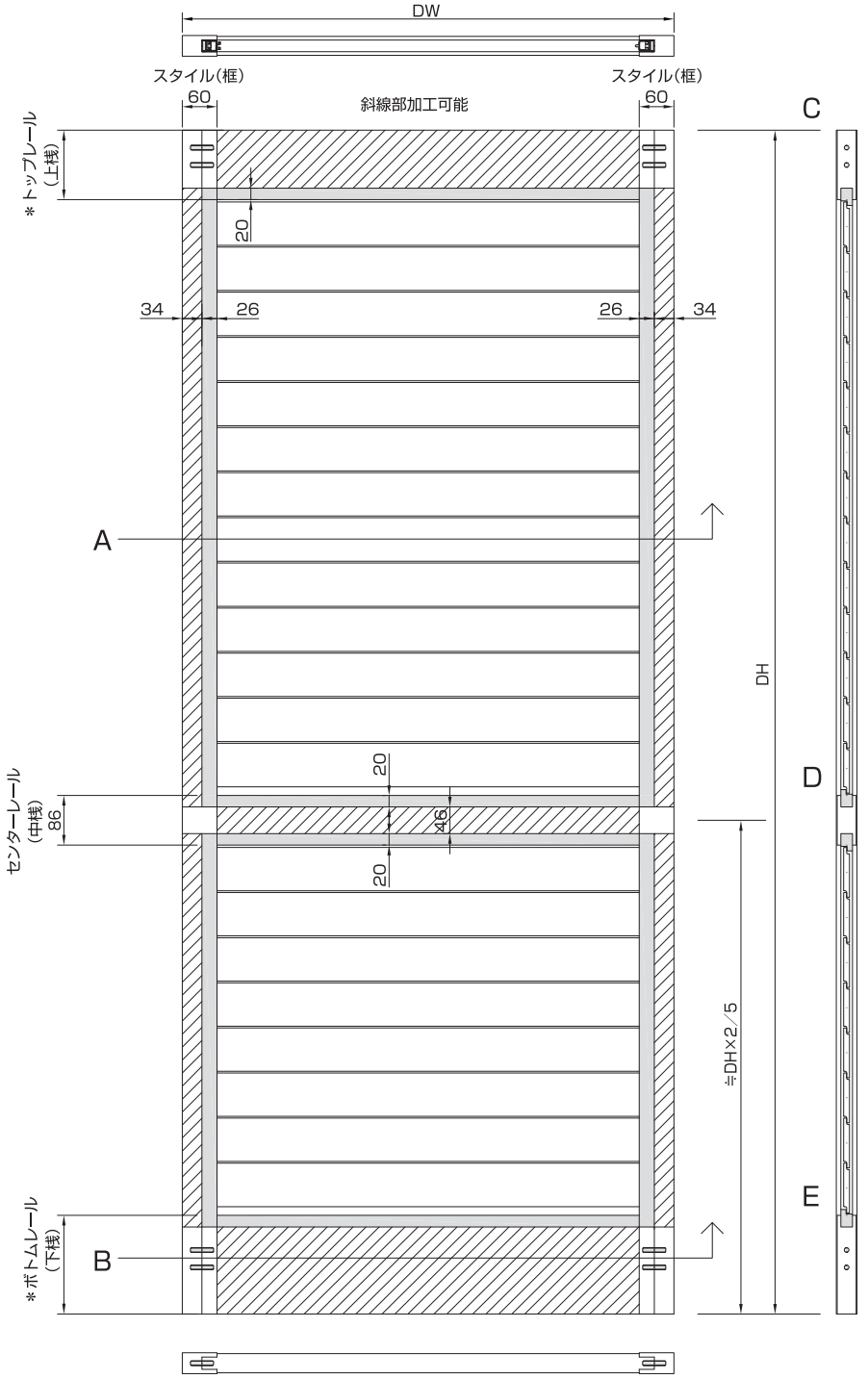


※トップレール、ボトムレールの高さはパネルの仕上り高さに対するルーバー割り付け枚数により異なります。
（P.48、49の可動ルーバーユニット枚数参照）

C 断面詳細図

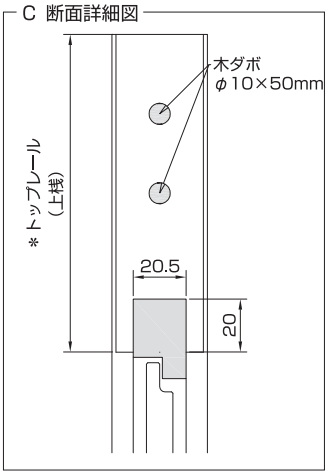


D 断面詳細図

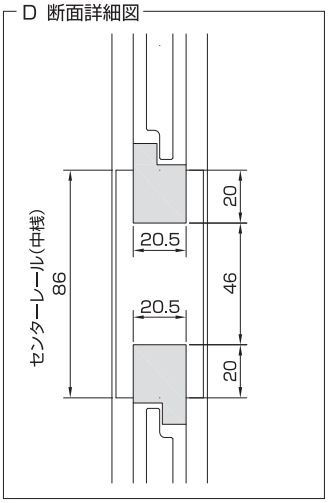


E 断面詳細図

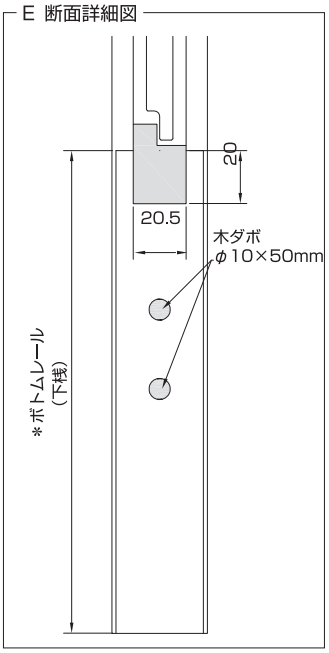


A 断面詳細図

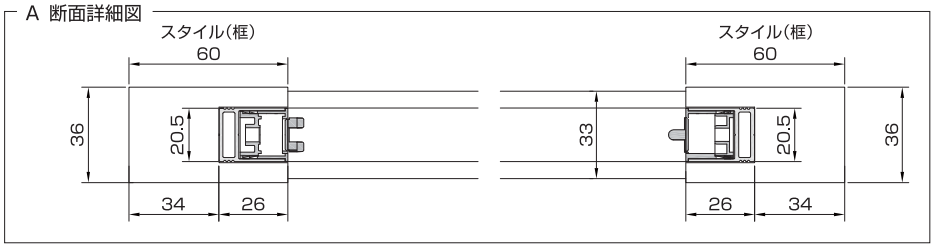


B 断面詳細図

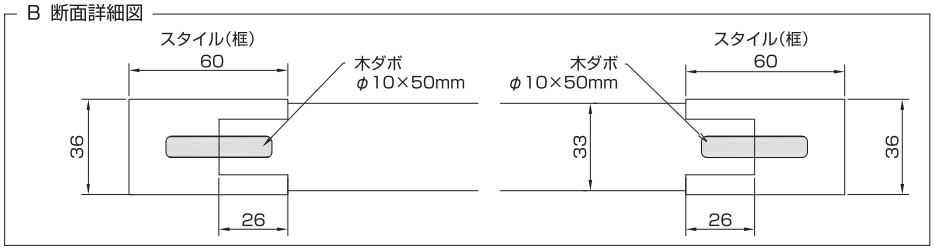

# パネルの加工可能範囲 縦ルーバータイプ

本図は標準仕様の場合の加工可能範囲図です。使用する金物によって、部材寸法、ダボ位置、ほぞ高さ等の調整を行い製造いたしますので、ご注文の際に使用する金物をご指定ください。

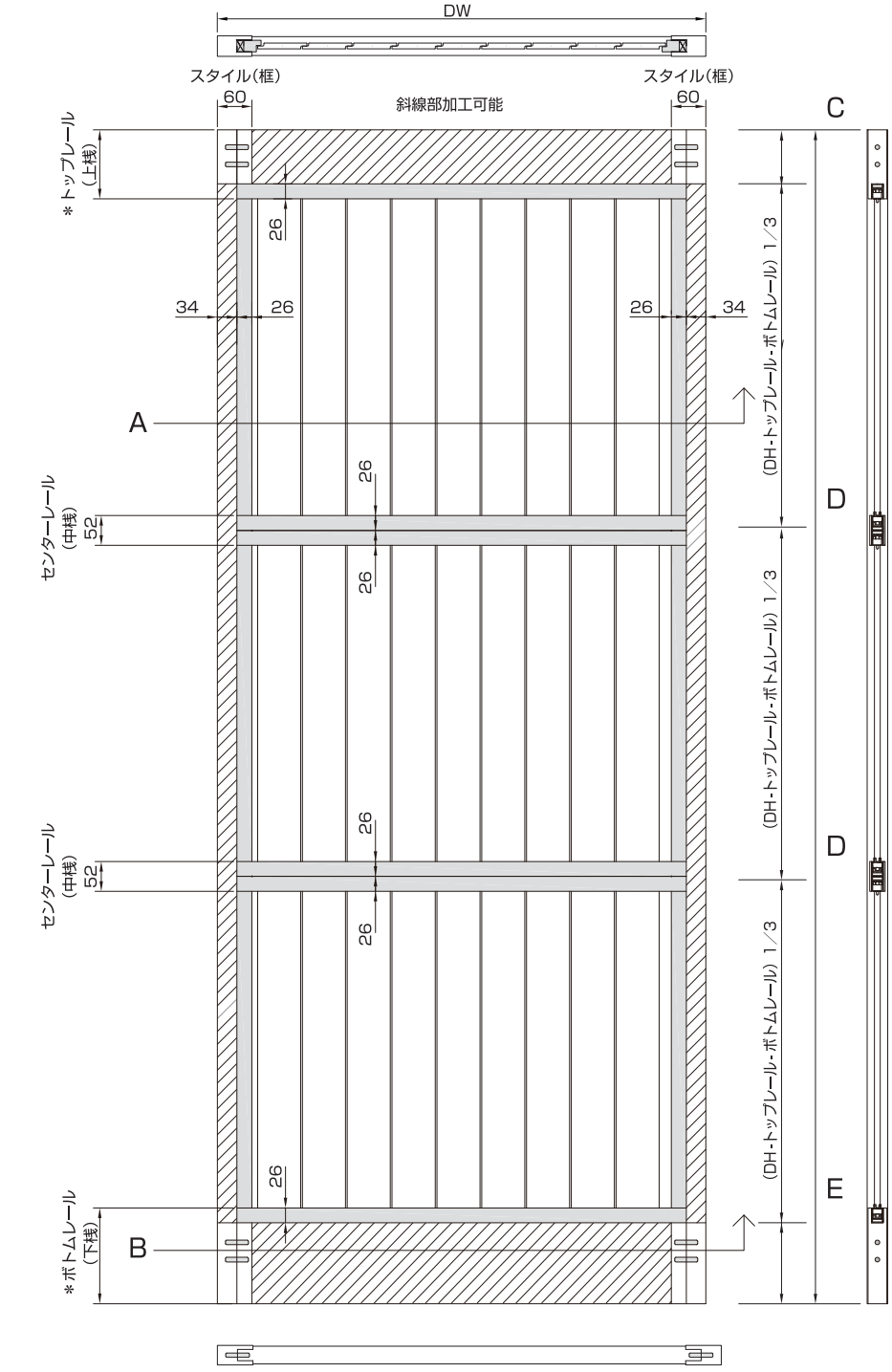


※トップレール、ボトムレールの高さは
パネルの仕上り高さにより異なります。

C 断面詳細図

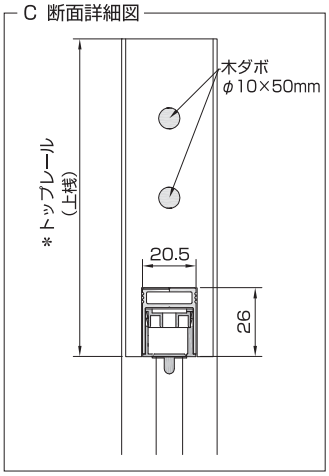


D 断面詳細図

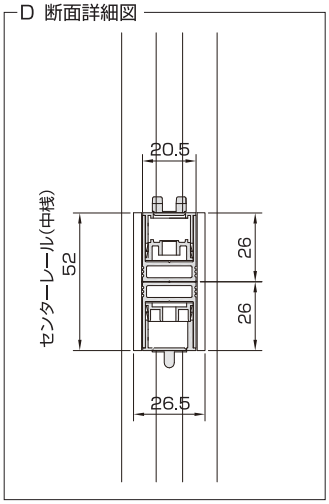


E 断面詳細図

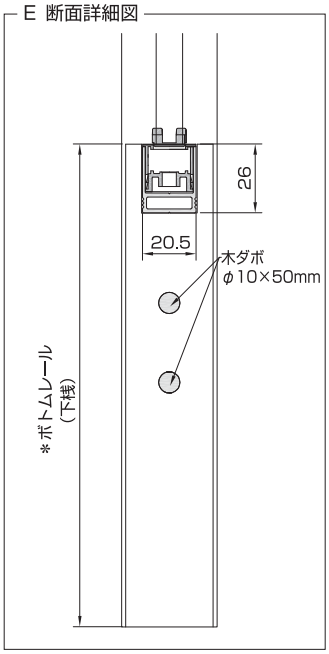


A 断面詳細図

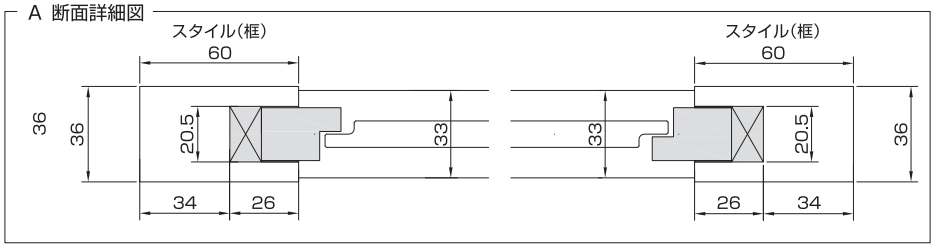


B 断面詳細図

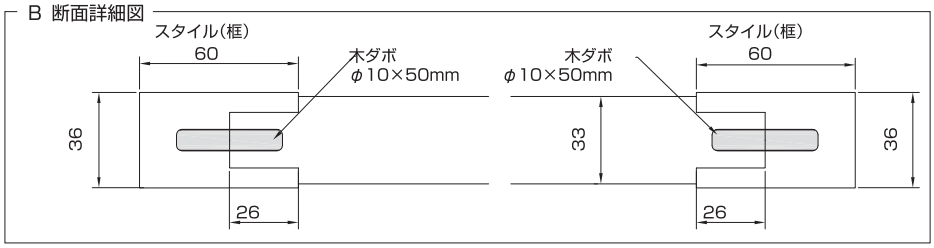

# ウッドシャターの納まり参考図

## 片開戸(既存三方枠を使用 右吊元)

ルーバー巾／34、58、86、112、64、89、114ミリ　標準／73色
取付け金物：丁番／ナニック ジャパン WSU-h89mm（ホワイト、ブロンズ、ニッケル）
　　マグネットキャッチ／ナニック ジャパン 埋め込みタイプ

左端部断面詳細図

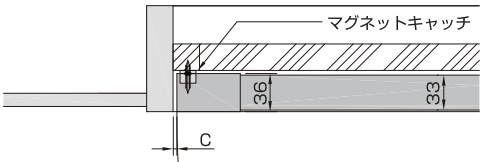


右端部断面詳細図

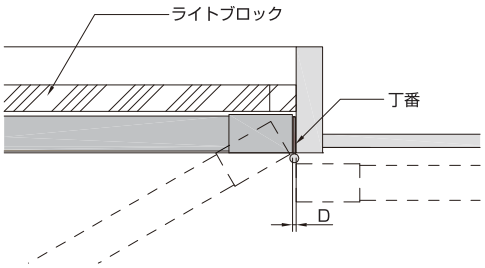


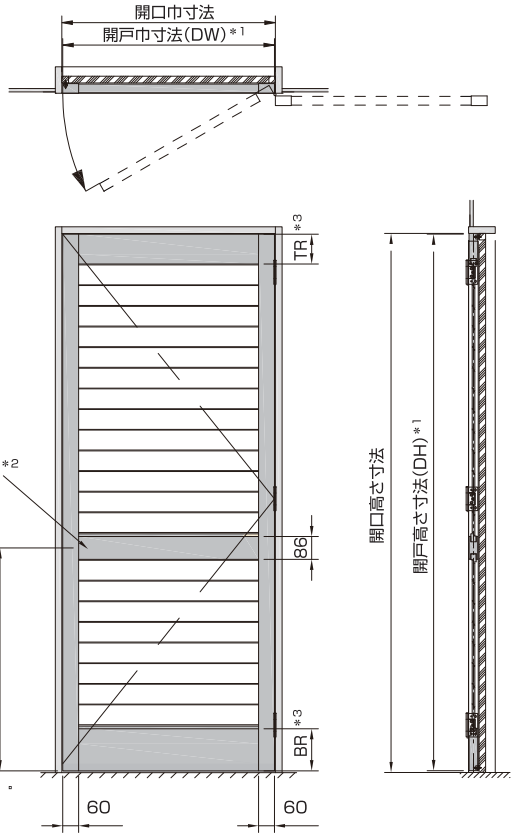


| DW | C／戸先側クリアランス | D／吊元クリアランス |
|---|---|---|
| 260～300mm | 5.5mm以上 | 3.5mm |
| 301～400mm | 4.5mm以上 | 3.5mm |
| 401mm～ | 3.5mm以上 | 3.5mm |

※1　DW寸法：260mm～900mm、DH寸法：～3000mm
※2　CR(センターレール)はDH1801以上の場合に入ります。
※3　TR(トップレール)、BR(ボトムレール)寸法：100mm～200mm
　　TR<BR

断面詳細図

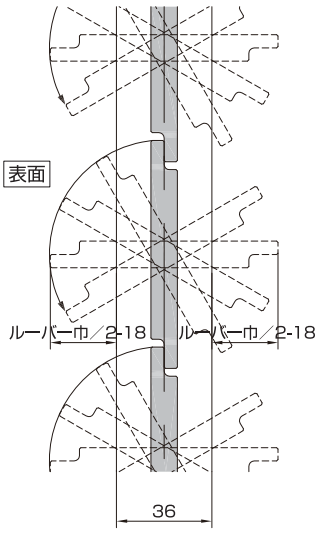


上部断面詳細図

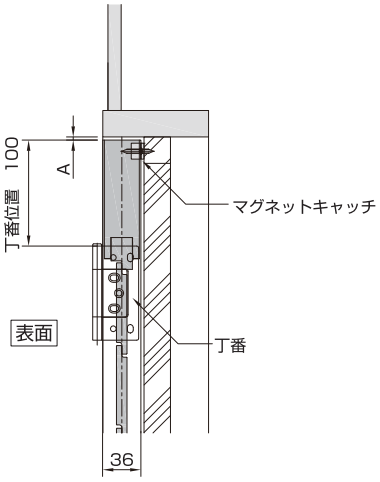


下部断面詳細図

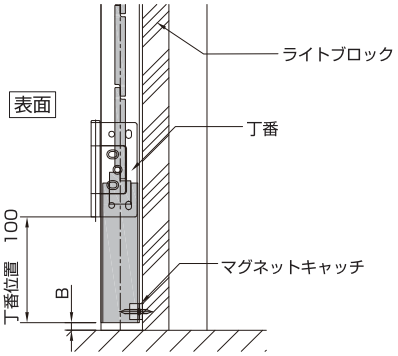


| DH | A／上部クリアランス | B／下部クリアランス |
|---|---|---|
| ～1500mm | 3mm以上 | 5mm以上 |
| 1501mm～ | 3mm以上 | 7mm以上 |

## 両開戸（既存三方枠を使用）

ルーバー巾／34、58、86、112、64、89、114ミリ　標準／73色

取付け金物：丁番／ナニック ジャパン WSU-h89mm（ホワイト、ブロンズ、ニッケル）

マグネットキャッチ／ナニック ジャパン 埋め込みタイプ

中央部断面詳細図

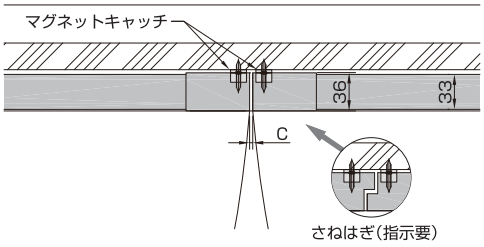


右端部断面詳細図

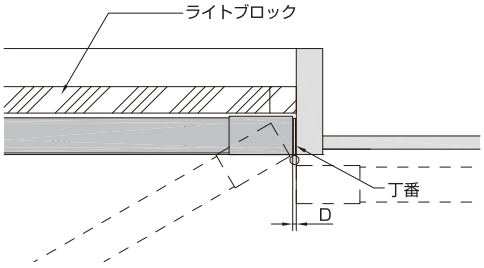


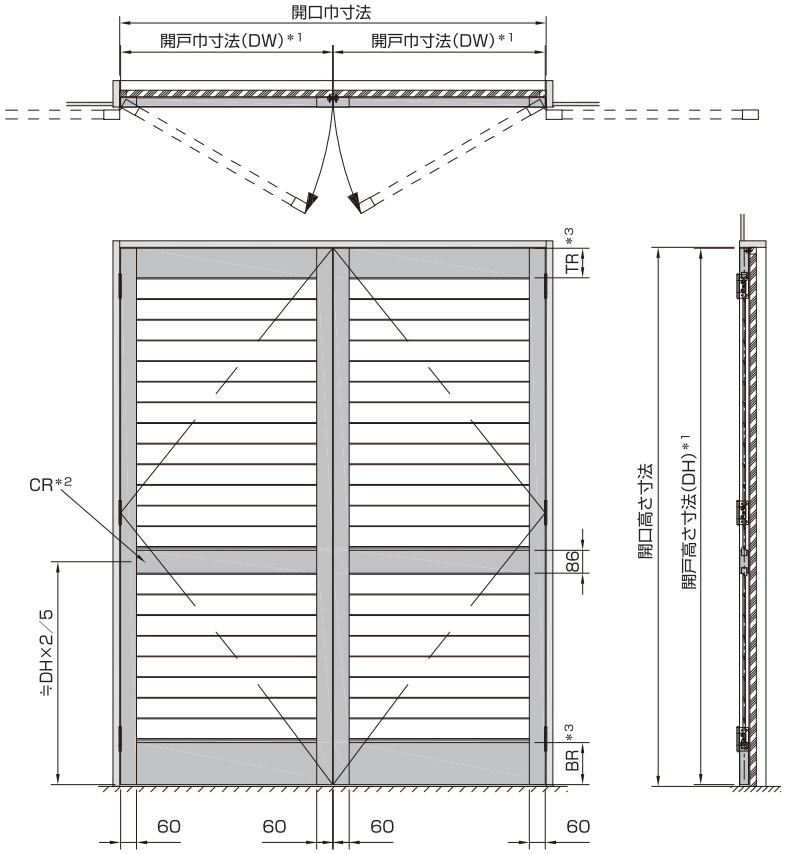


| DW | C／召合せ側クリアランス | D／吊元クリアランス |
|---|---|---|
| 260～300mm | 5mm以上 | 3.5mm |
| 301～400mm | 4mm以上 | 3.5mm |
| 401mm～ | 3mm以上 | 3.5mm |

※1　DW寸法：260mm～900mm、DH寸法：～3000mm
※2　CR(センターレール)はDH1801以上の場合に入ります。
※3　TR(トップレール)、BR(ボトムレール)寸法：100mm～200mm
　　TR<BR

断面詳細図

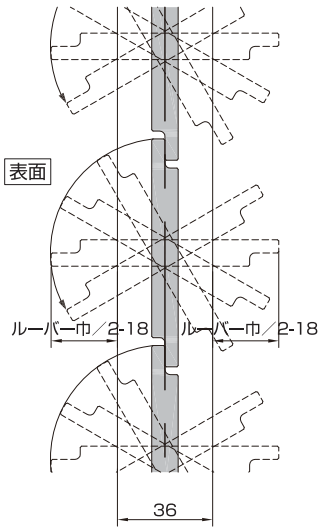


上部断面詳細図

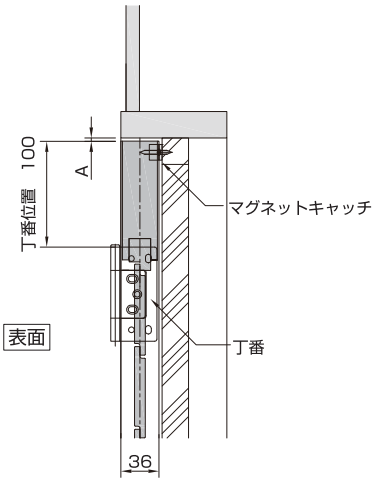


下部断面詳細図

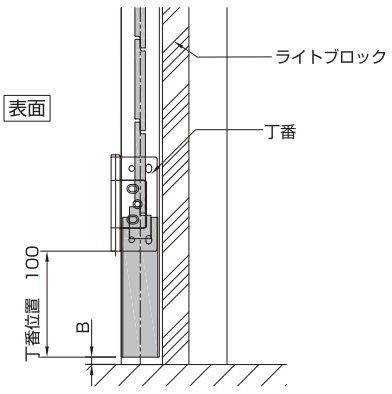


| DH | A／上部クリアランス | B／下部クリアランス |
|---|---|---|
| ～1500mm | 3mm以上 | 5mm以上 |
| 1501mm～ | 3mm以上 | 7mm以上 |

## 4枚折戸（既存三方枠を使用）

ルーバー巾／34、58、86、112、64、89、114ミリ　標準／73色

取付け金物：丁番／ナニック ジャパン WSU-h89mm（ホワイト、ブロンズ、ニッケル）

マグネットキャッチ／ナニック ジャパン 埋め込みタイプ

中央部断面詳細図

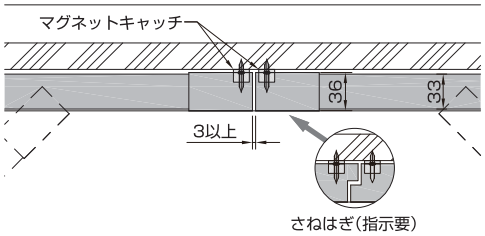


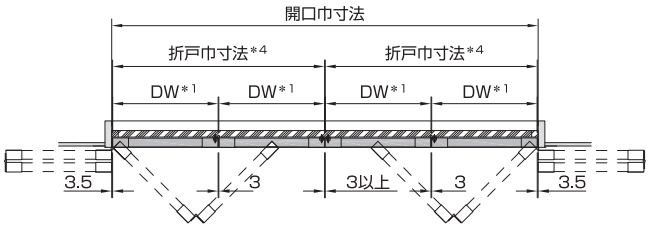


右端部断面詳細図

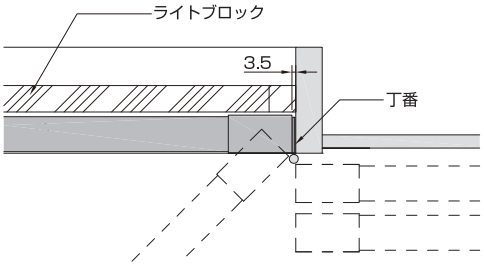


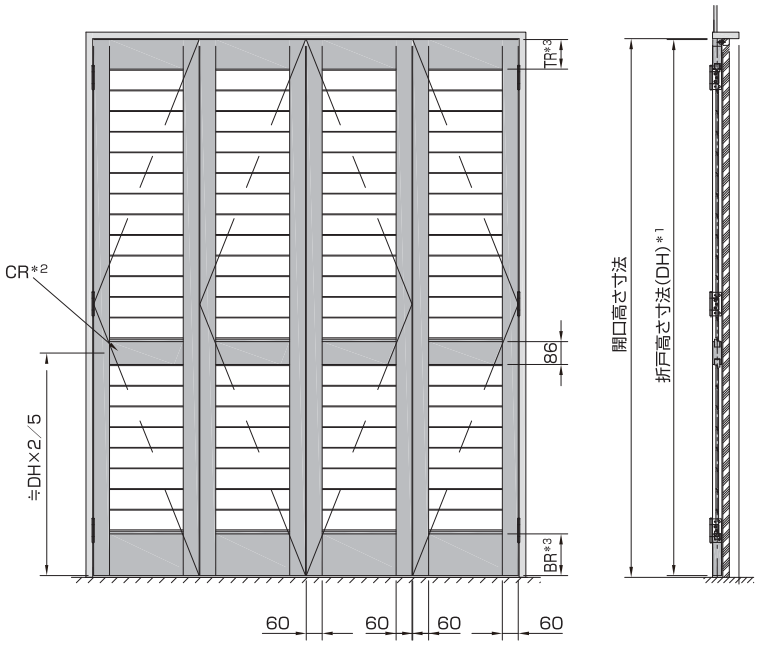


※1　DW寸法：260mm～640mm、DH寸法：～3000mm
※2　CR(センターレール)はDH1801以上の場合に入ります。
※3　TR(トップレール)、BR(ボトムレール)寸法：100mm～200mm
　　TR＜BR
※4　折戸2枚1組の最大巾寸法は900mmまでです。

断面詳細図

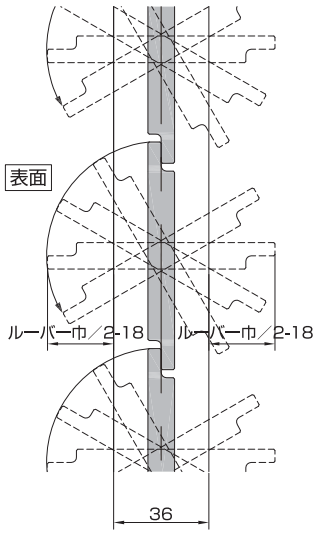


上部断面詳細図

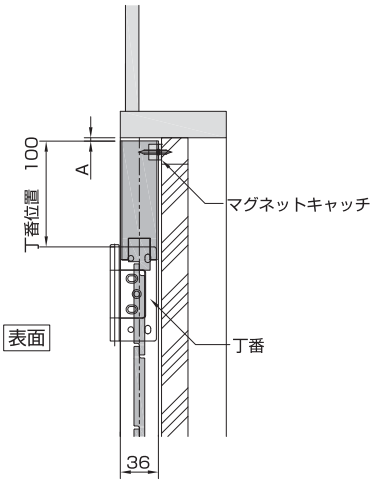


下部断面詳細図

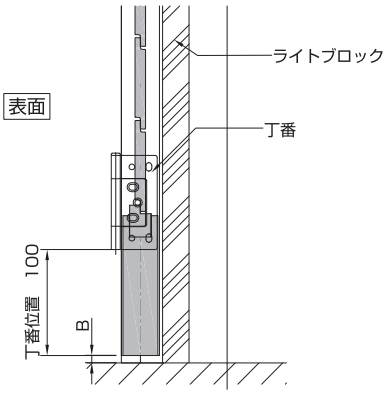


| DH | A／上部クリアランス | B／下部クリアランス |
|---|---|---|
| ～1500mm | 3mm以上 | 5mm以上 |
| 1501mm～ | 3mm以上 | 7mm以上 |

## 2枚引き違い 戸車Vレールタイプ

ルーバー巾／34、58、86、112、64、89、114ミリ　標準／73色
取付け金物：Vレール／ATOM AVEDレール　12×12(色各種)
　　戸車／ATOM FA-1000(色各色)

左端部断面詳細図

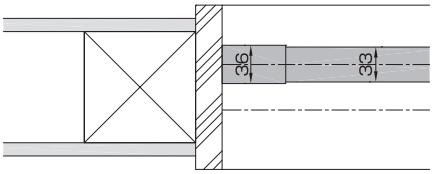


右端部断面詳細図

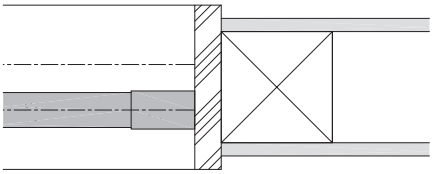

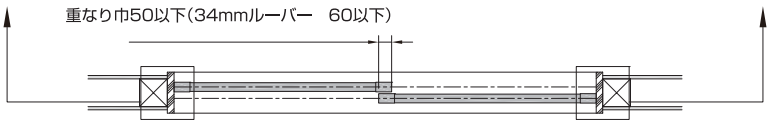


断面詳細図

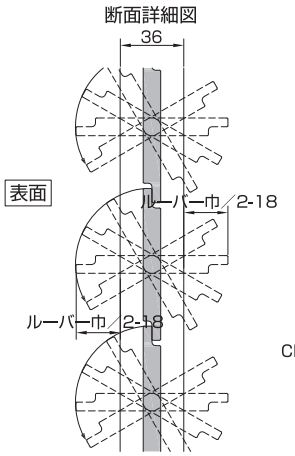


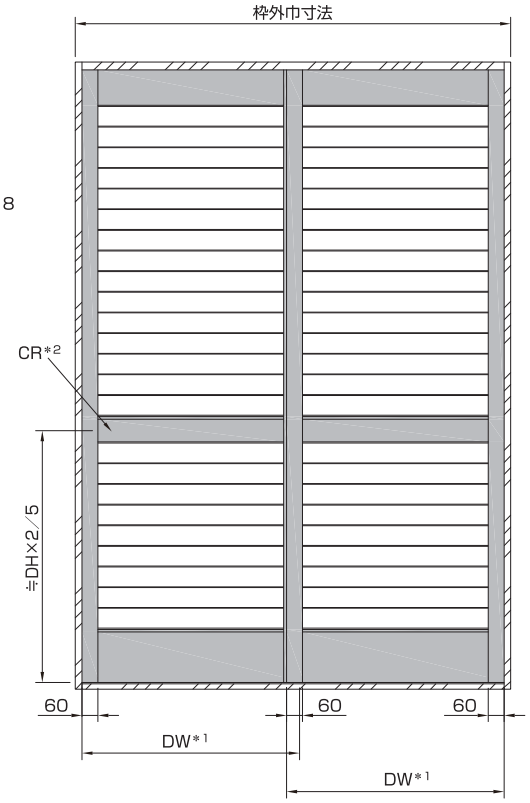


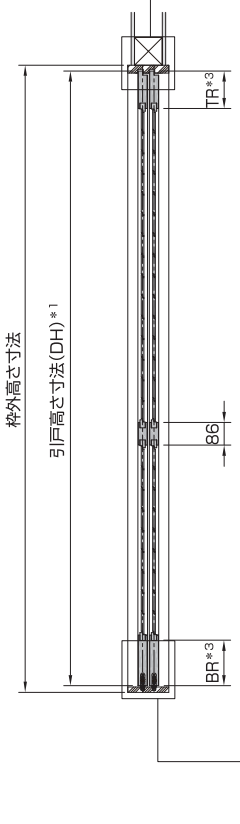


上部断面詳細図

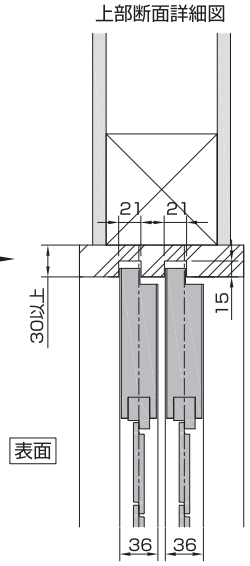


下部断面詳細図

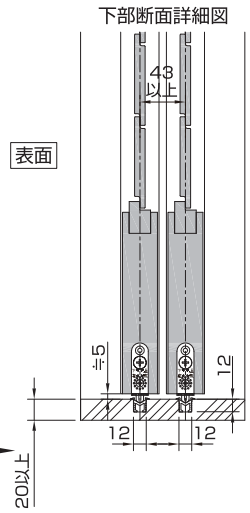


※1　DW寸法：260mm～1200mm（901mm～1200mmは中束が入ります）
　　DH寸法：～3000mm
※2　CR(センターレール)はDH1801以上の場合に入ります。
※3　TR(トップレール)、BR(ボトムレール)寸法：120mm～200mm
　　TR<BR

## 2枚引き違い 戸車タイプ(上ガイドレール)

ルーバー巾／34、58、86、112、64、89、114ミリ　標準／73色

取付け金物：フラットレール／ケージーパルテック　FXA21(色各種)　戸車／ATOM FA-1000(色各色)

上レール／ATOM HD-02(色各種)　上ガイド／ATOM HD-21

左端部断面詳細図

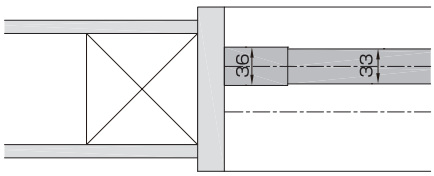


右端部断面詳細図

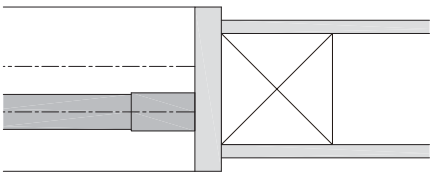

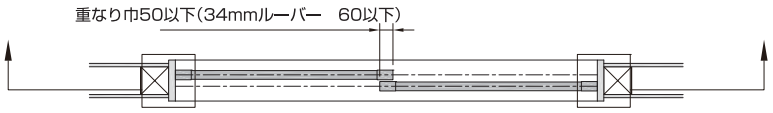


断面詳細図

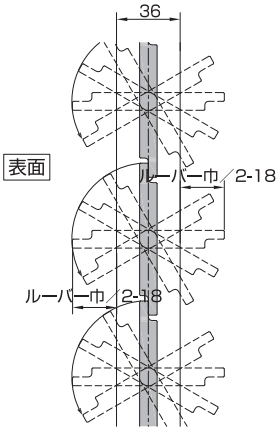


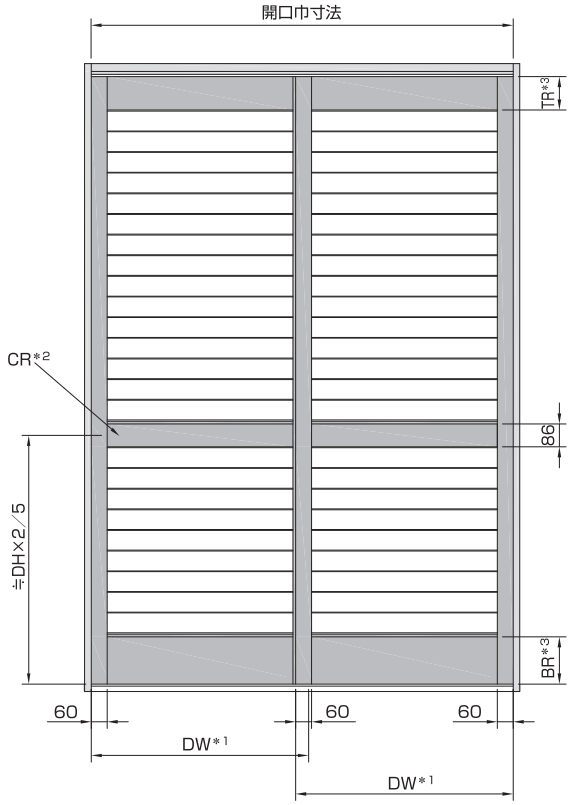


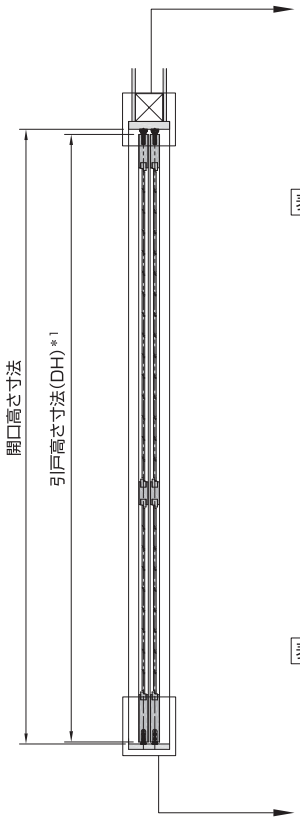


上部断面詳細図

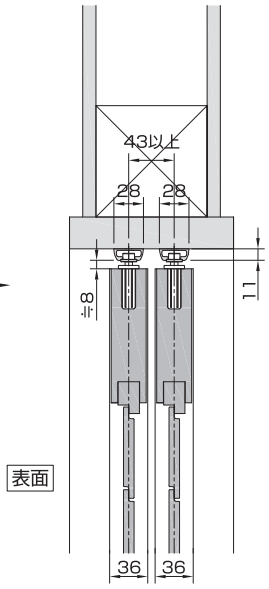


下部断面詳細図

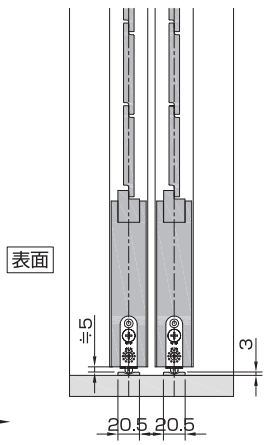


※1　DW寸法：260mm～1200mm（901mm～1200mmは中束が入ります）
　　DH寸法：～3000mm

※2　CR(センターレール)はDH1801以上の場合に入ります。

※3　TR(トップレール)、BR(ボトムレール)寸法：120mm～200mm
　　TR<BR

## 2枚引き違い 上吊車タイプ(下ガイドピン)

ルーバー巾／34、58、86、112、64、89、114ミリ　標準／73色

取付け金物：上レール／LAMP FD30-TRH(色各種)

上吊車／LAMP FD30-WRH(カバー色各種) ＊オプション　ソフトクロージング、ブレーキ機構

下ガイド／丸喜金属　MHS-50

左端部断面詳細図

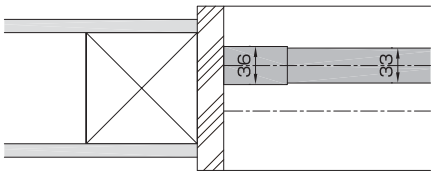


中央部断面詳細図

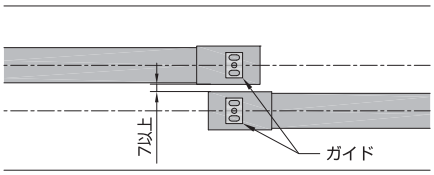


右端部断面詳細図

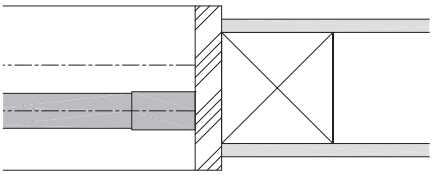

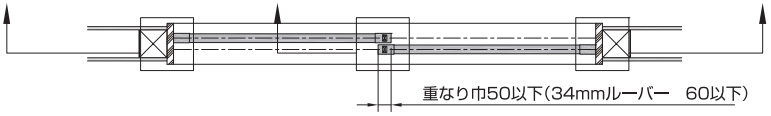


断面詳細図

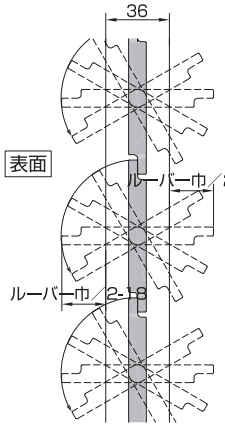


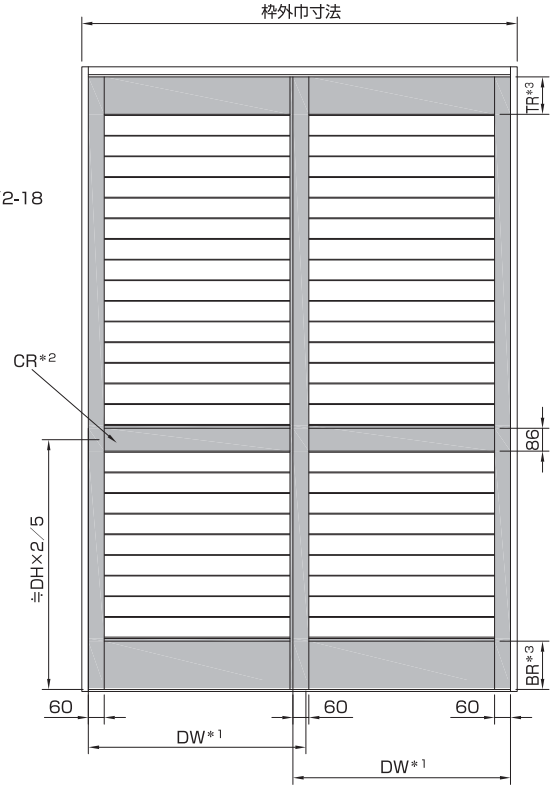


上部断面詳細図

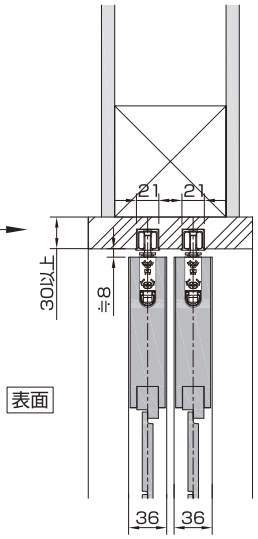


参考加工寸法

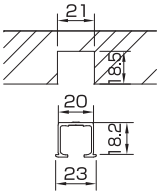


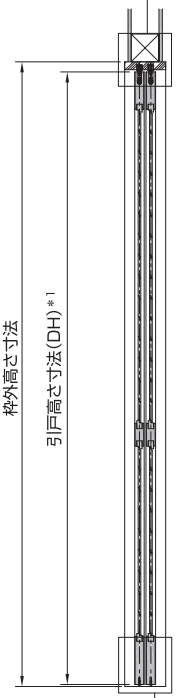


下部断面詳細図

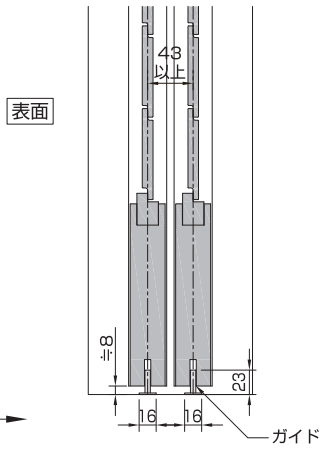


※1　DW寸法：260mm～1200mm（901mm～1200mmは中束が入ります）
　　DH寸法：～3000mm

※2　CR(センターレール)はDH1801以上の場合に入ります。

※3　TR(トップレール)、BR(ボトムレール)寸法：120mm～200mm
　　TR<BR

## 2枚引き違い　上吊車タイプ(下ガイドレール)

ルーバー巾／34、58、86、112、64、89、114ミリ　標準／73色

取付け金物：上レール／LAMP FD30-TRH(色各種)

上吊車／LAMP FD30-WRH(カバー色各種) ＊オプション　ソフトクロージング、ブレーキ機構

下レール／LAMP FD30-FBRH(色各種)　下ガイド／LAMP FD30-FGR

左端部断面詳細図

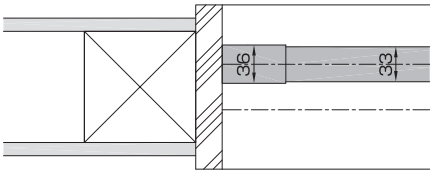


右端部断面詳細図

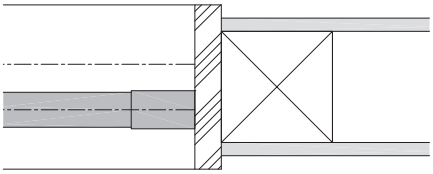

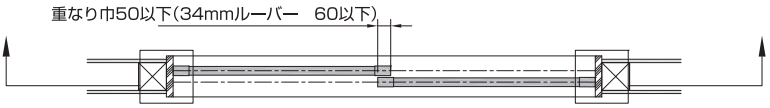


断面詳細図

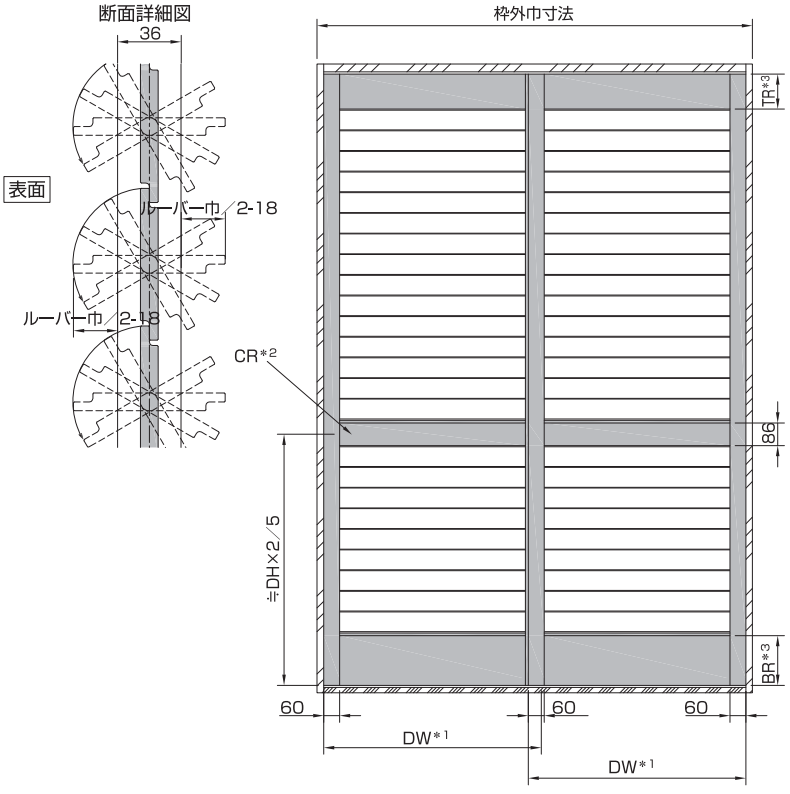


上部断面詳細図

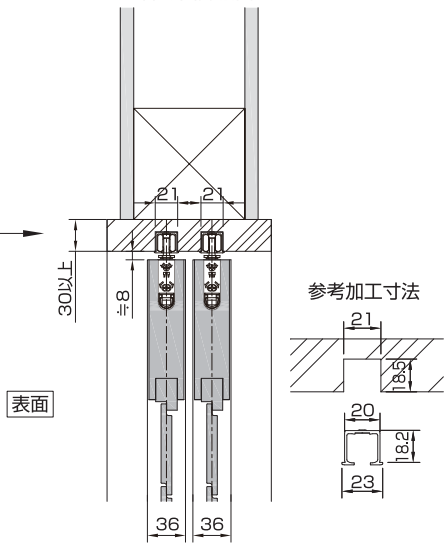


下部断面詳細図

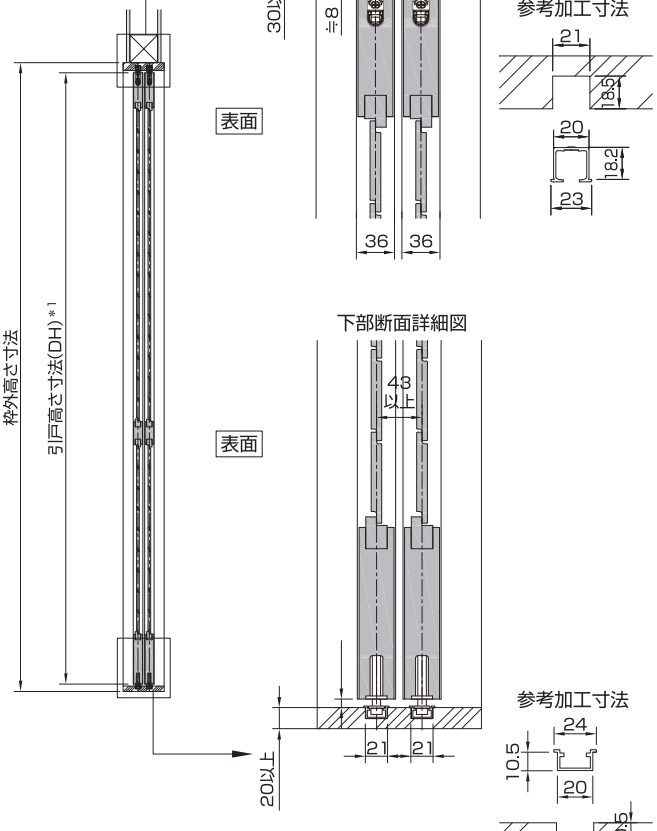


※1　DW寸法：260mm～1200mm（901mm～1200mmは中束が入ります）
　　DH寸法：～3000mm

※2　CR(センターレール)はDH1801以上の場合に入ります。

※3　TR(トップレール)、BR(ボトムレール)寸法：120mm～200mm
　　TR<BR

## 1枚戸袋　上吊車タイプ(下ガイドピン)

ルーバー巾／34、58、86、112、64、89、114ミリ　標準／73色

取付け金物：上レール／LAMP FD30-TRH(色各種)

上吊車／LAMP FD30-WRH(カバー色各種) ＊オプション　ソフトクロージング、ブレーキ機構

下ガイド／丸喜金属　MHS-50　半回転取手／BEST NO.355 75mm

左端部断面詳細図

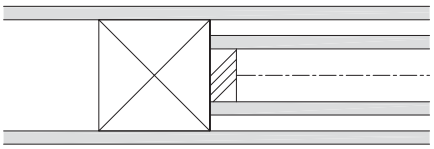

中央部断面詳細図

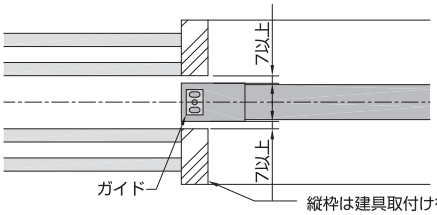


右端部断面詳細図

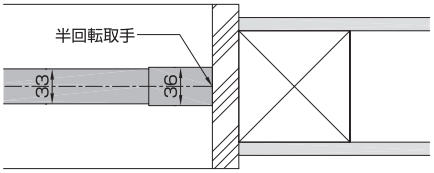


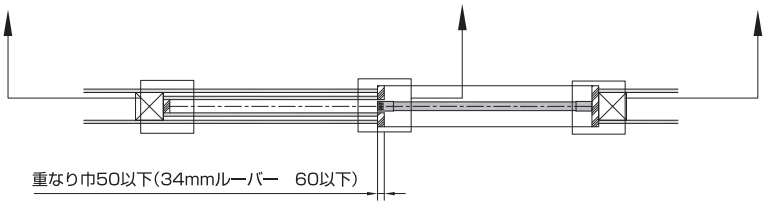


断面詳細図

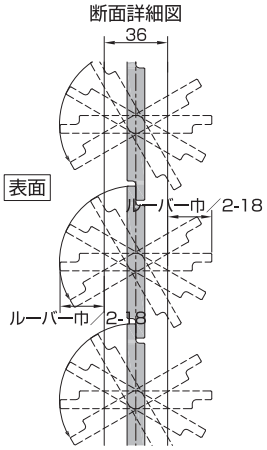


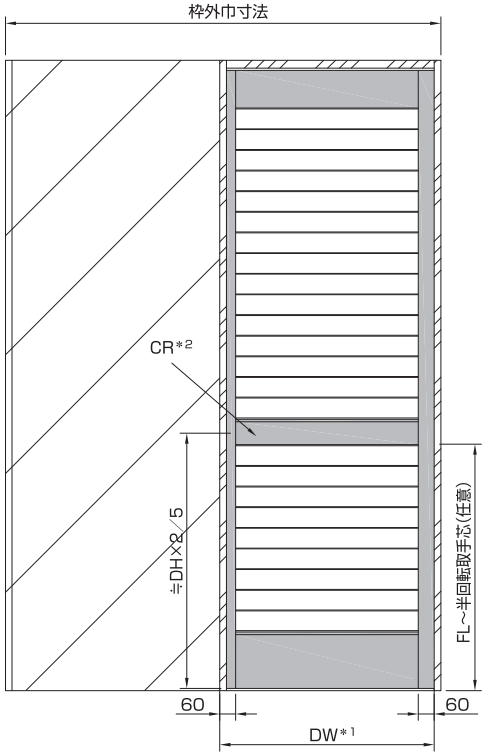


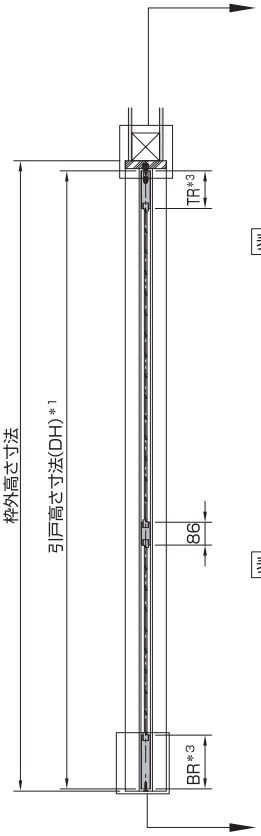


上部断面詳細図

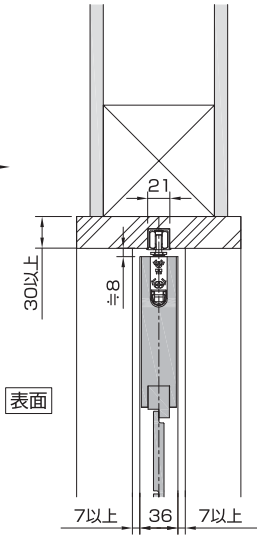


参考加工寸法

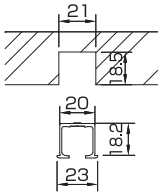


下部断面詳細図

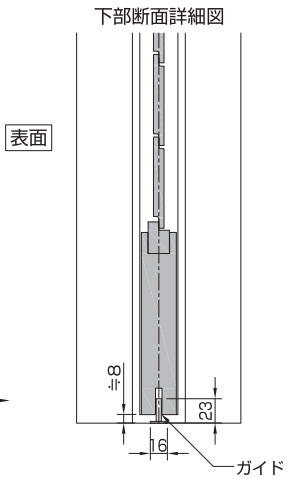


※1　DW寸法：260mm～1200mm（901mm～1200mmは中束が入ります）
　　DH寸法：～3000mm

※2　CR(センターレール)はDH1801以上の場合に入ります。

※3　TR(トップレール)、BR(ボトムレール)寸法：120mm～200mm
　　TR<BR

## 3枚引き違い連動 上吊車タイプ(下ガイドレール、連動金物)

ルーバー巾／34、58、86、112、64、89、114ミリ　標準／73色

取付け金物：上レール／LAMP FD30-TRH(色各種)　上吊車／LAMP FD30-WRH(カバー色各種) ＊オプション　ソフトクロージング、ブレーキ機構

下レール／LAMP FD30-FBRH(色各種)　下ガイド／LAMP FD30-FGR

連動金具／丸喜金属　MHN-30　溝ガード／ATOM　引戸下溝補強金具

左端部断面詳細図

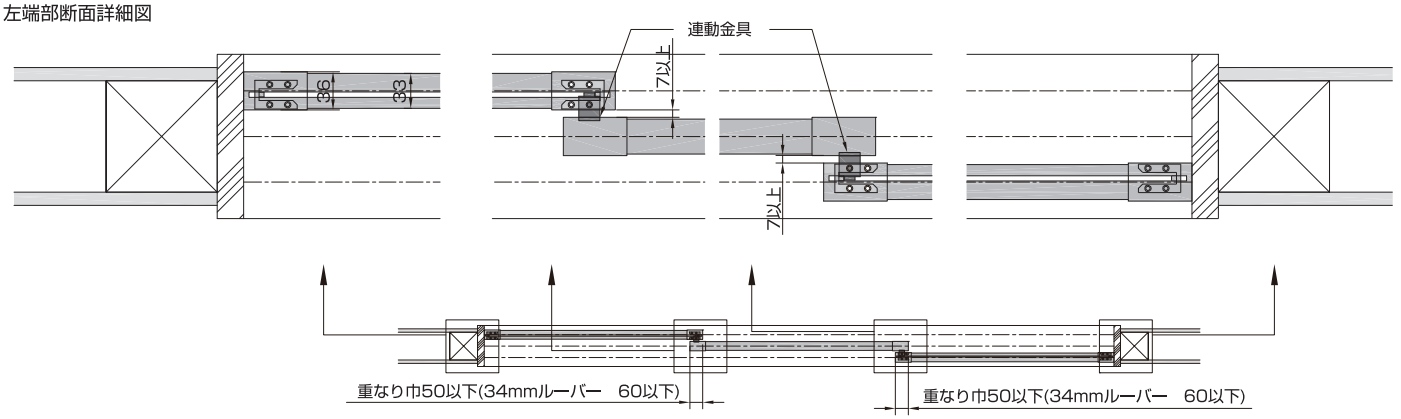


断面詳細図

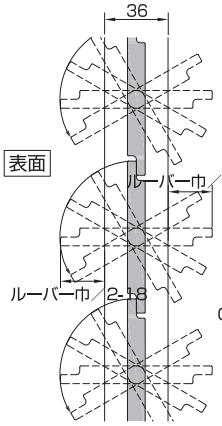


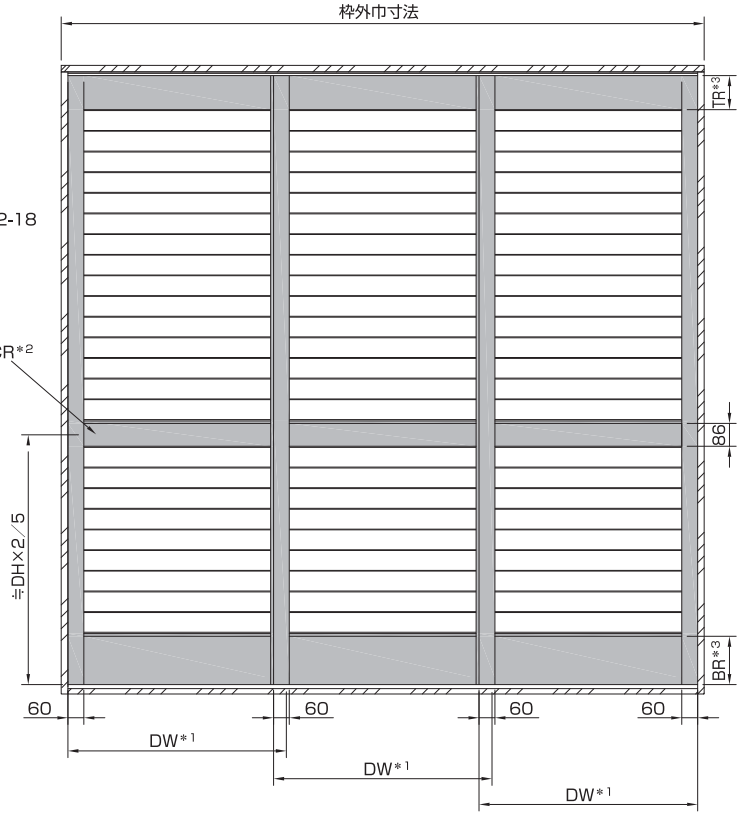


上部断面詳細図

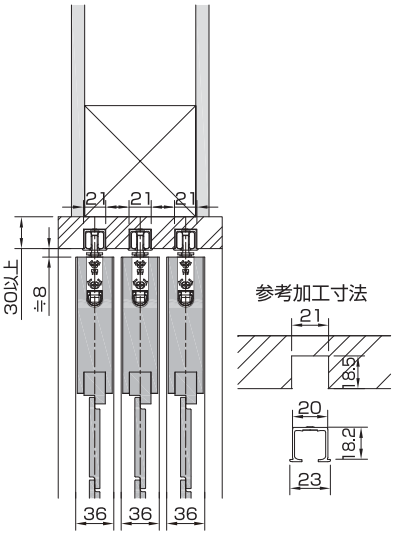


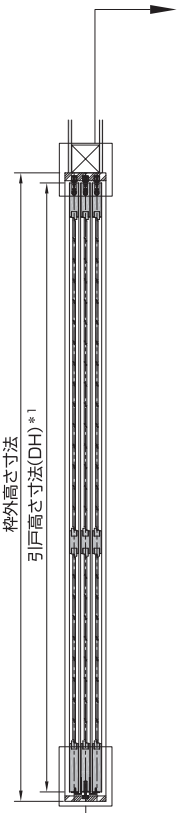


下部断面詳細図

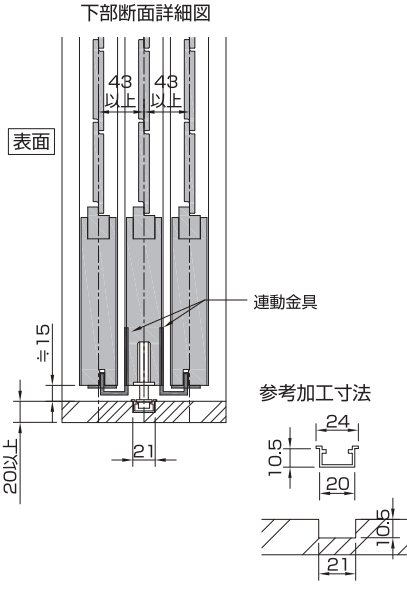


※1　DW寸法：260mm～1200mm（901mm～1200mmは中束が入ります）
　　DH寸法：～3000mm

※2　CR(センターレール)はDH1801以上の場合に入ります。

※3　TR(トップレール)、BR(ボトムレール)寸法：120mm～200mm
　　TR＜BR

## 4枚フリー折戸 上吊車タイプ(下ガイドレール)

ルーバー巾／34、58、86、112、64、89、114ミリ　標準／73色

取付け金物：上レール／LAMP FD30-TRH(色各種)　上吊車／LAMP FD30-WRH(カバー色各種)
下レール／LAMP FD30-FBRH(色各種)　下ガイド／LAMP FD30-FGR
センターヒンジ／LAMP FD30-CHM(色各種)

左端部断面詳細図

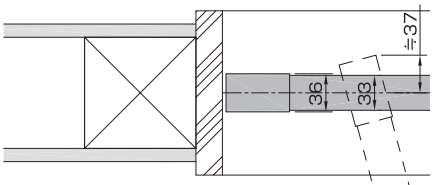


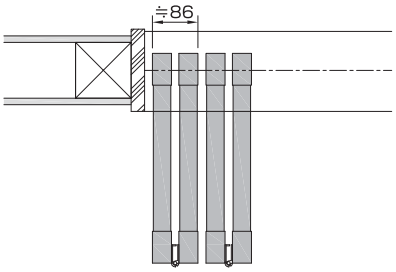


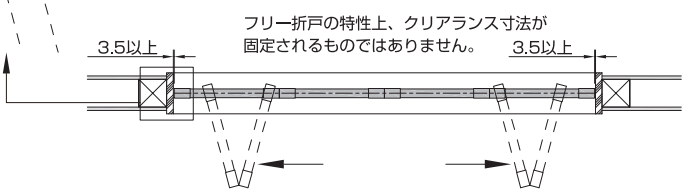


断面詳細図

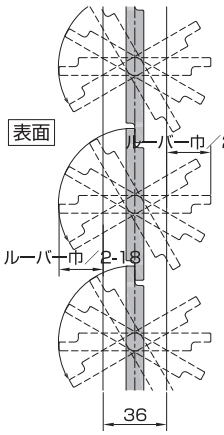


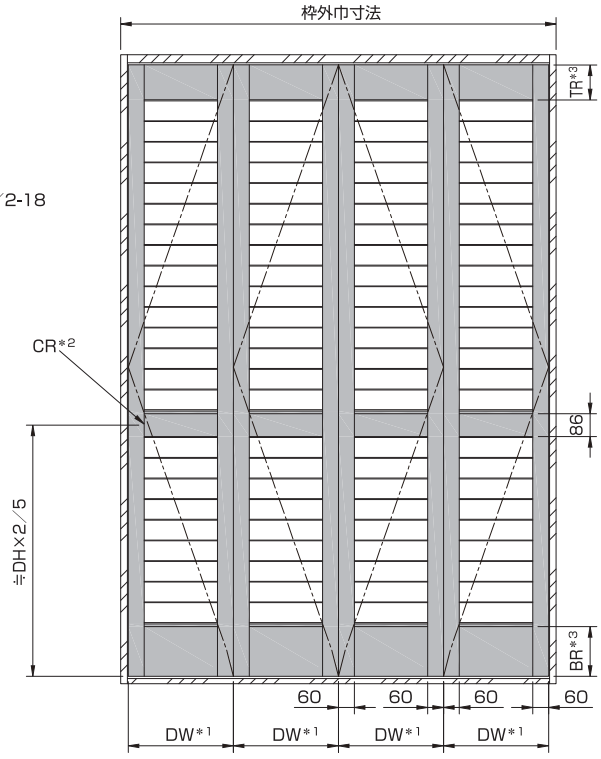


上部断面詳細図

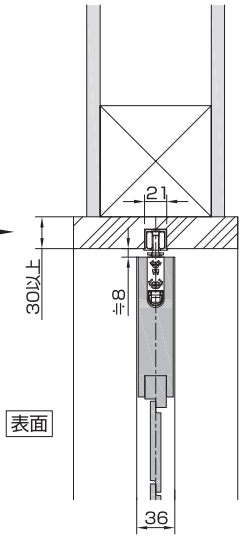


参考加工寸法

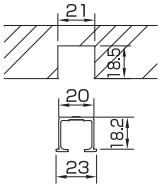


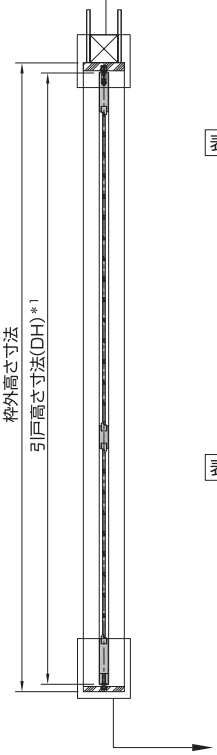


下部断面詳細図

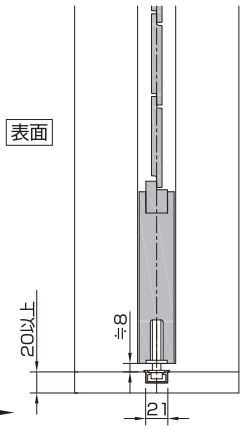


参考加工寸法

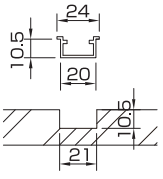


※1　DW寸法：260mm～450mm、DH寸法：～3000mm
※2　CR(センターレール)はDH1801以上の場合に入ります。
※3　TR(トップレール)、BR(ボトムレール)寸法：120mm～200mm
TR＜BR

## FIXタイプ（ケンドン式）

ルーバー巾／34、58、86、112、64、89、114ミリ　標準／73色

左端部断面詳細図

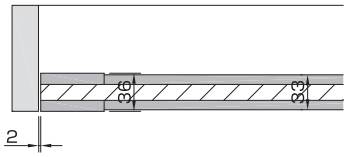


右端部断面詳細図

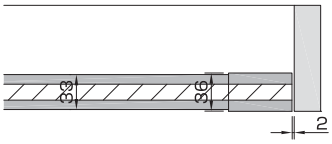


断面詳細図

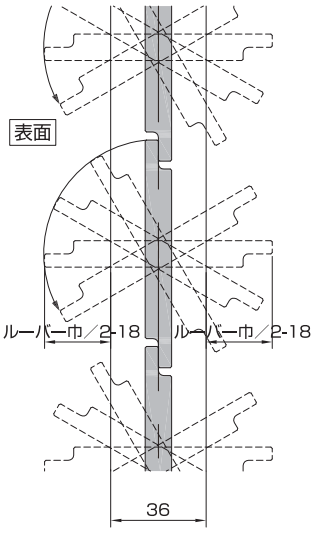


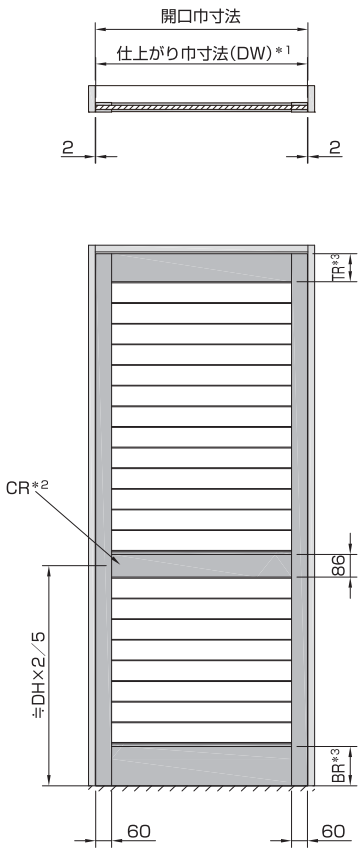


上部断面詳細図

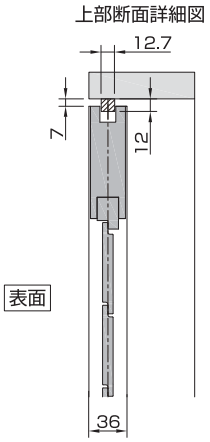


下部断面詳細図

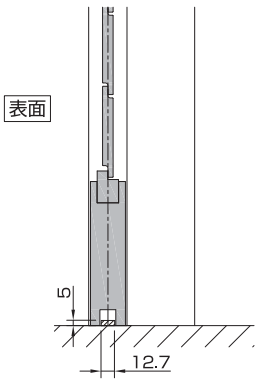


※1　DW寸法：260mm～1200mm（901mm～1200mmは中束が入ります）
　　DH寸法：～3000mm
※2　CR(センターレール)はDH1801以上の場合に入ります。
※3　TR(トップレール)、BR(ボトムレール)寸法：80mm～200mm
　　TR＜BR

## ドアタイプ

ルーバー巾／34、58、86、112、64、89、114ミリ　標準／73色

取付け金物：丁番／ナニックジャパン　WSU-h89mm(ホワイト、ブロンズ、ニッケル)

レバーハンドル／KAWAJUN V6(色、仕様各種) ＊その他のレバーハンドルを使用する際はお問い合わせください。

ドアクローザー／＊オプション　LAMP LDC-N22(色各種)、LAMP LDC-S型(色各種)

左端部平面詳細図

右端部平面詳細図

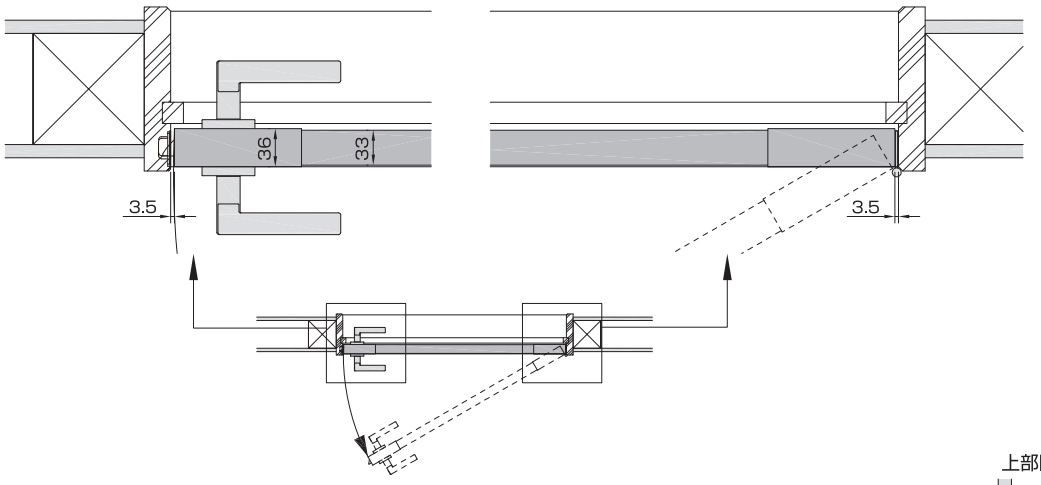


断面詳細図

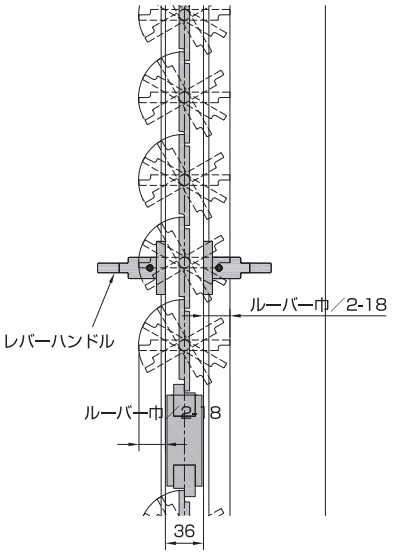


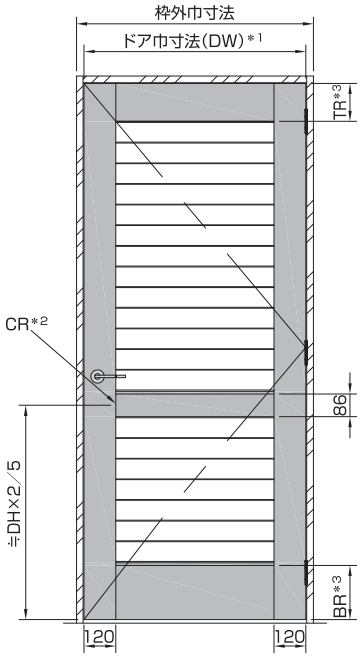


上部断面詳細図

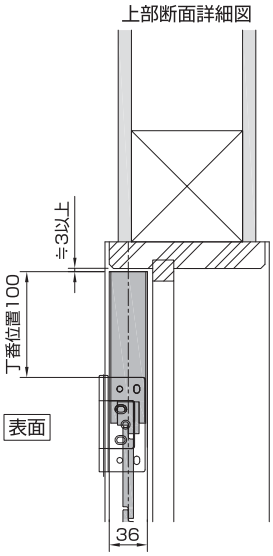


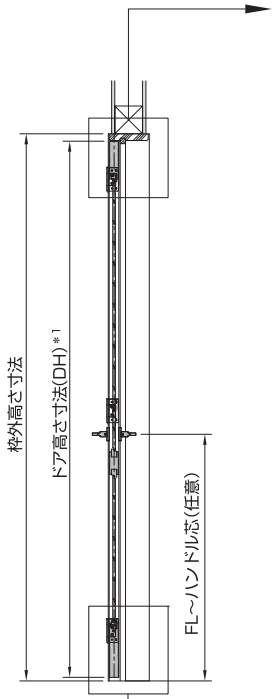


下部断面詳細図

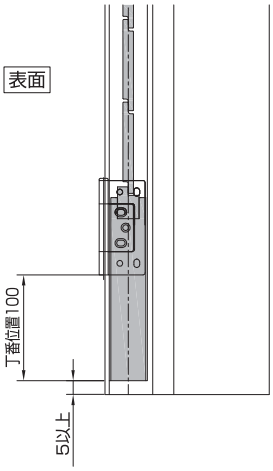


※1　DW寸法：260mm～900mm、DH寸法：～3000mm
※2　CR(センターレール)はDH1801以上の場合に入ります。
※3　TR(トップレール)、BR(ボトムレール)寸法：100mm～200mm
　　TR＜BR

本紙記載以外にも色々な納まり参考図面が用意されております。
下記リストの図面（PDFデータ又はCADデータ）はホームページ http://www.nanik.co.jp
からダウンロードする事ができます。
下記リスト以外にも色々な納め方が可能です。別途ご相談ください。

**納まり参考図**

開戸タイプ　・既存枠使用　丁番仕様（片開き、両開き）

折戸タイプ　・既存枠使用　丁番仕様

引戸タイプ　・上部戸首+下部戸車仕様

・上部ガイドレール+下部戸車仕様

・上部吊車+下部ガイドピン仕様

・上部吊車+下部ガイドレール仕様

・戸袋タイプ

・連動タイプ

フリー折戸タイプ

FIXタイプ

ドアタイプ

# ナニック 可動ルーバーユニット

## (可動ルーバー サブアッセンブリーユニット)

ナニック ウッドシャターのチルト(ルーバー角度駆動)機構 RP26(patented)に各種ルーバーを組み込んだサブアッセンブリーユニットです。建具や家具に組み込んでご使用いただく為のものです。(ユニット単体としてはお使い頂けませんのでご注意ください。)

### 可動ルーバーユニット仕様

| | |
|---|---|
| 製品名 | ナニック可動ルーバーユニット |
| ルーバー(羽根)開閉 | ラックアンドピニオンギア方式 RP26 |
| 材質 | シナ無垢材、アルミニウム(アルマイト仕上) |
| ルーバーの形状と巾 | 7種類<br>フラットタイプ(先端が合い決り形状)<br>58、86、112mm<br>平行四辺形 34mm<br>流線形タイプ 64、89、114mm<br>(特注形状、巾のルーバーも可、別途お問合せ下さい。) |
| ルーバー、桟の仕上色 | 標準73色<br>(特注色、オレフィンシート、突板仕上等も可能、別途お問合せください。) |
| 製作可能面積/ユニット(ルーバー開口部) | 1.2m² |
| 製作可能寸法 | 巾(LW)100~780mm<br>高(LH)100~2000mm(ルーバー巾と枚数により決まります。P.48、49参照) |

# ナニック可動ルーバーユニット

## 展開図／構造と部品名

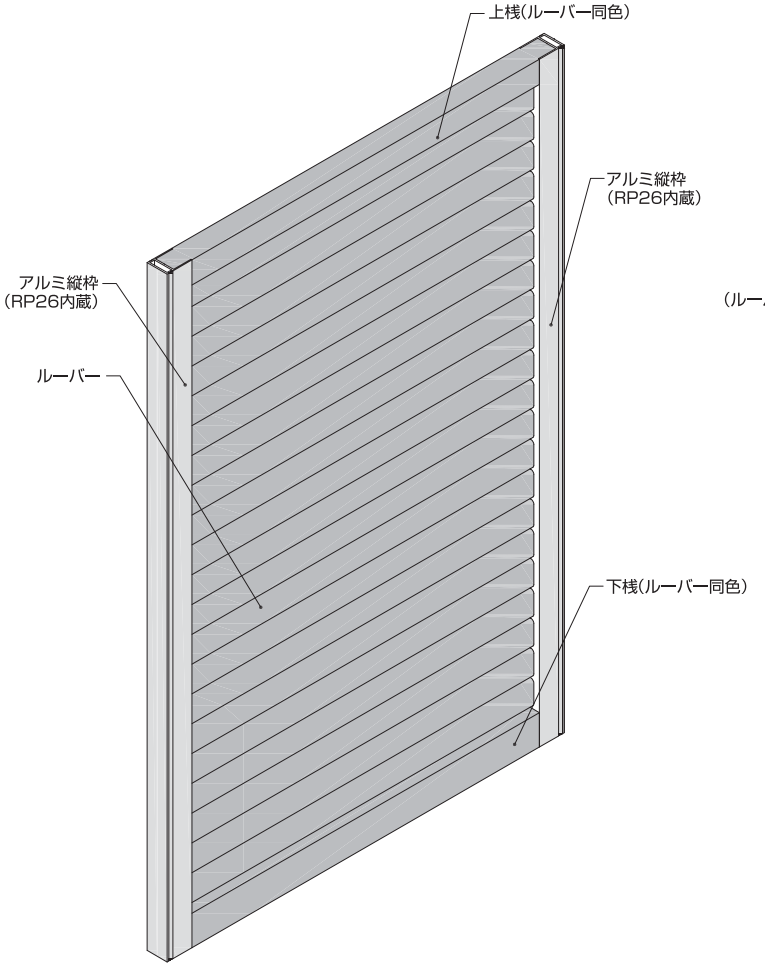


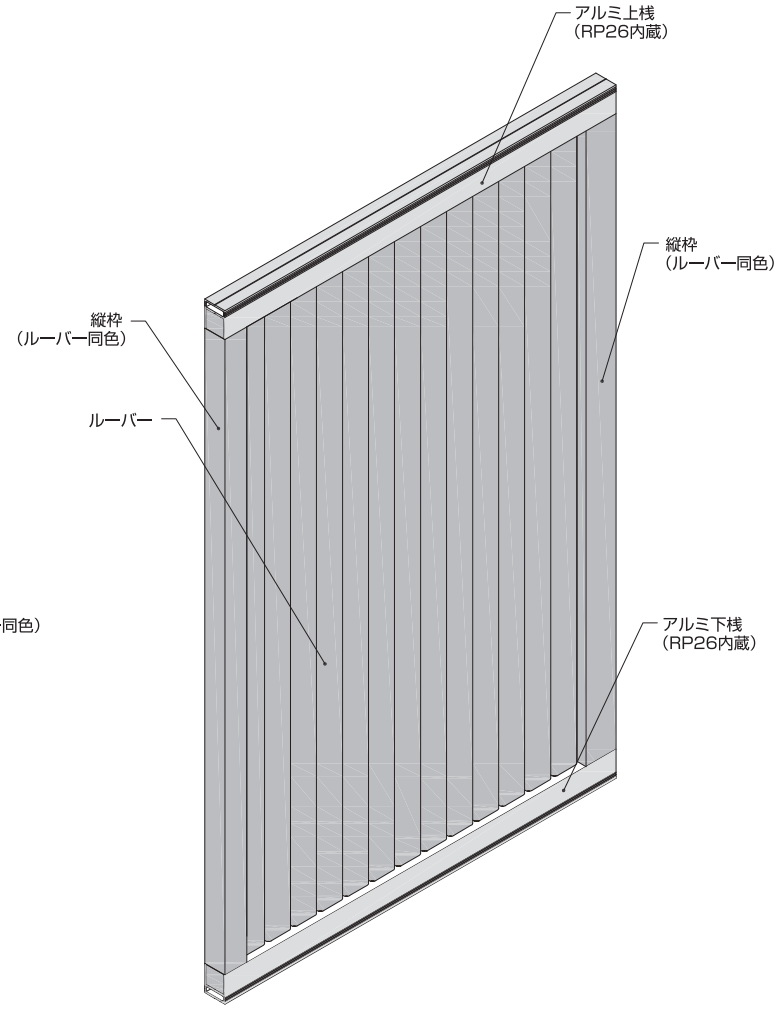

# ナニック可動ルーバーユニット　寸法図

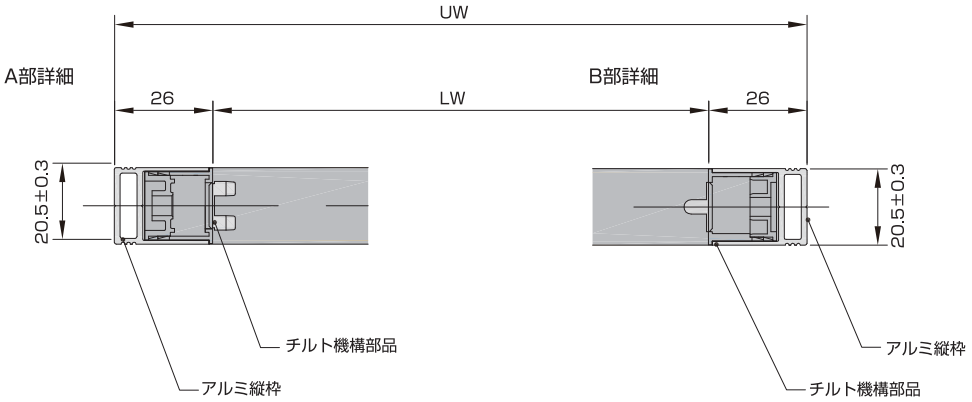


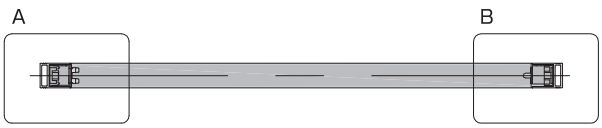


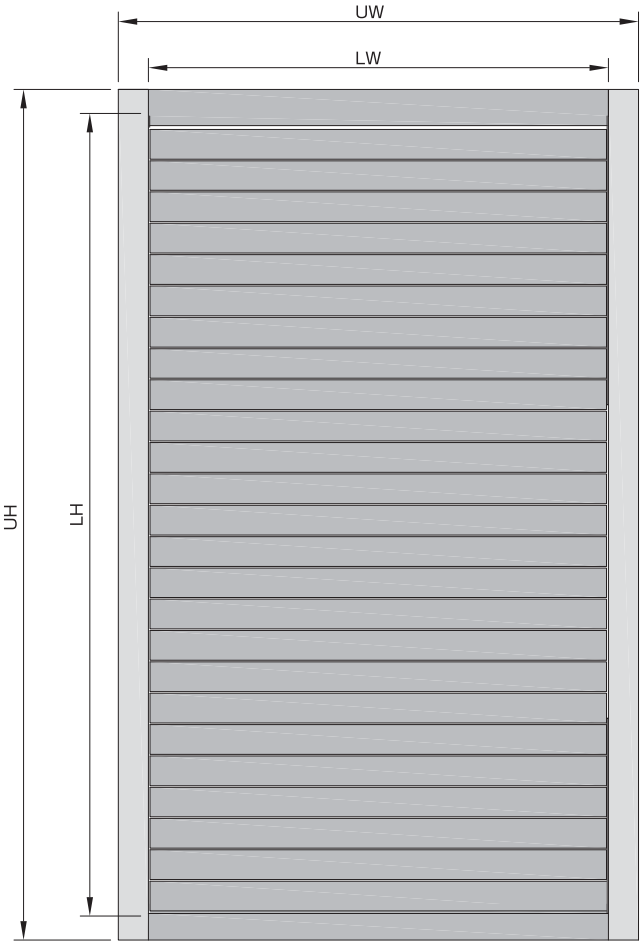


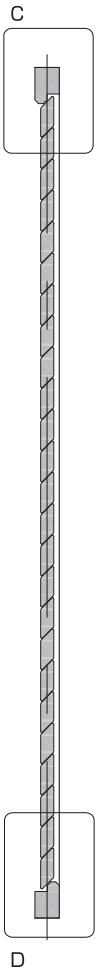


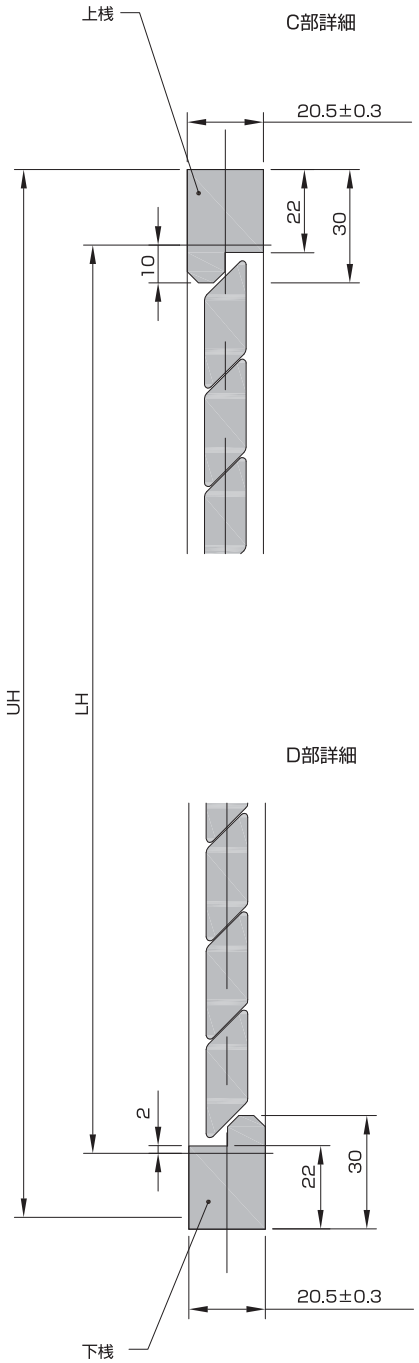

# ナニック可動ルーバーユニット　組込参考図

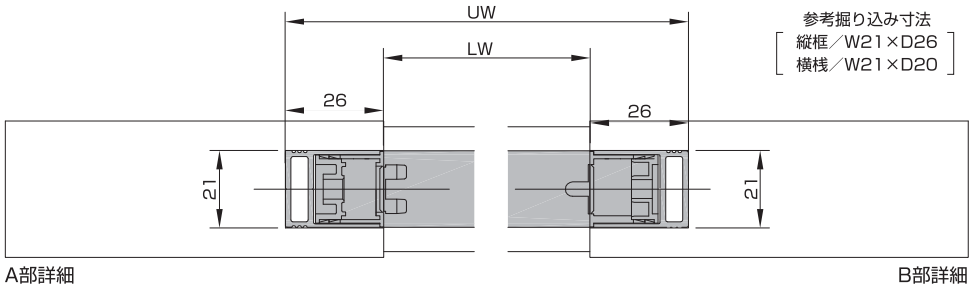

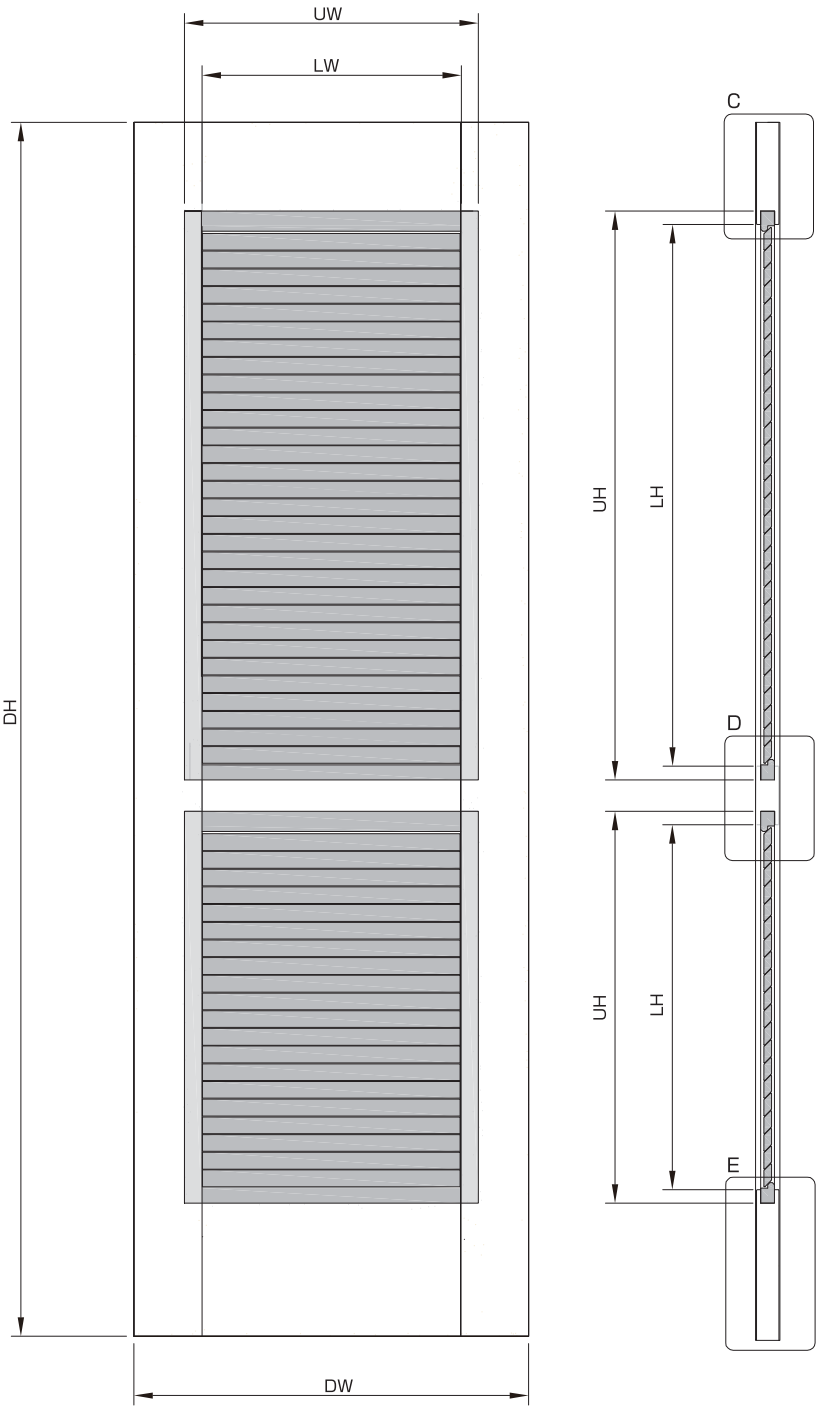


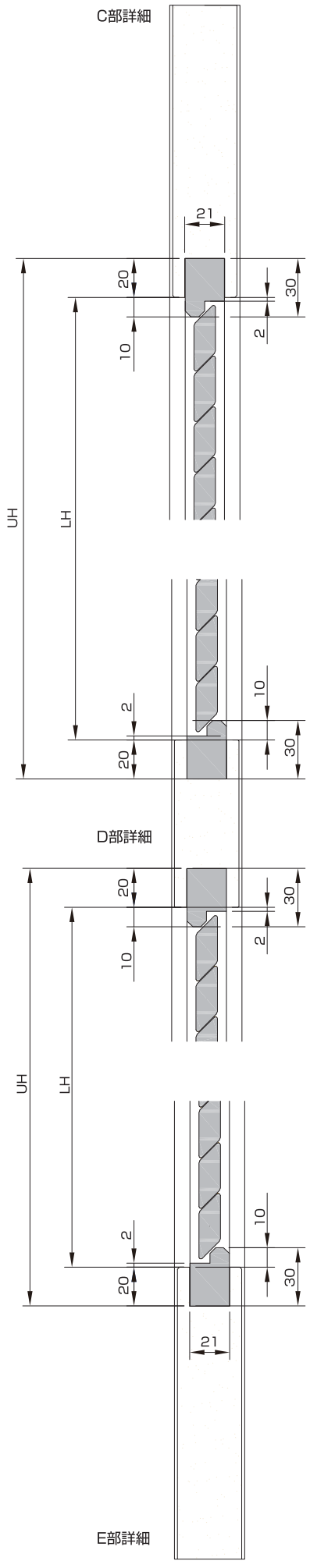

# 可動ルーバーユニット　ルーバー枚数、LH、UH表　フラットタイプ

平行四辺形 34mmルーバー

| 枚数 | LH | UH |
|---|---|---|
| 1 | 42 | 82 |
| 2 | 68 | 108 |
| 3 | 94 | 134 |
| 4 | 120 | 160 |
| 5 | 146 | 186 |
| 6 | 172 | 212 |
| 7 | 198 | 238 |
| 8 | 224 | 264 |
| 9 | 250 | 290 |
| 10 | 276 | 316 |
| 11 | 302 | 342 |
| 12 | 328 | 368 |
| 13 | 354 | 394 |
| 14 | 380 | 420 |
| 15 | 406 | 446 |
| 16 | 432 | 472 |
| 17 | 458 | 498 |
| 18 | 484 | 524 |
| 19 | 510 | 550 |
| 20 | 536 | 576 |
| 21 | 562 | 602 |
| 22 | 588 | 628 |
| 23 | 614 | 654 |
| 24 | 640 | 680 |
| 25 | 666 | 706 |
| 26 | 692 | 732 |
| 27 | 718 | 758 |
| 28 | 744 | 784 |
| 29 | 770 | 810 |
| 30 | 796 | 836 |
| 31 | 822 | 862 |
| 32 | 848 | 888 |
| 33 | 874 | 914 |
| 34 | 900 | 940 |
| 35 | 926 | 966 |
| 36 | 952 | 992 |
| 37 | 978 | 1018 |
| 38 | 1004 | 1044 |
| 39 | 1030 | 1070 |
| 40 | 1056 | 1096 |
| 41 | 1082 | 1122 |
| 42 | 1108 | 1148 |
| 43 | 1134 | 1174 |
| 44 | 1160 | 1200 |
| 45 | 1186 | 1226 |
| 46 | 1212 | 1252 |
| 47 | 1238 | 1278 |
| 48 | 1264 | 1304 |
| 49 | 1290 | 1330 |
| 50 | 1316 | 1356 |

| 枚数 | LH | UH |
|---|---|---|
| 51 | 1342 | 1382 |
| 52 | 1368 | 1408 |
| 53 | 1394 | 1434 |
| 54 | 1420 | 1460 |
| 55 | 1446 | 1486 |
| 56 | 1472 | 1512 |
| 57 | 1498 | 1538 |
| 58 | 1524 | 1564 |
| 59 | 1550 | 1590 |
| 60 | 1576 | 1616 |
| 61 | 1602 | 1642 |
| 62 | 1628 | 1668 |
| 63 | 1654 | 1694 |
| 64 | 1680 | 1720 |
| 65 | 1706 | 1746 |
| 66 | 1732 | 1772 |
| 67 | 1758 | 1798 |
| 68 | 1784 | 1824 |
| 69 | 1810 | 1850 |
| 70 | 1836 | 1876 |
| 71 | 1862 | 1902 |
| 72 | 1888 | 1928 |
| 73 | 1914 | 1954 |
| 74 | 1940 | 1980 |
| 75 | 1966 | 2006 |
| 76 | 1992 | 2032 |

58mmルーバー

| 枚数 | LH | UH |
|---|---|---|
| 1 | 68 | 108 |
| 2 | 120 | 160 |
| 3 | 172 | 212 |
| 4 | 224 | 264 |
| 5 | 276 | 316 |
| 6 | 328 | 368 |
| 7 | 380 | 420 |
| 8 | 432 | 472 |
| 9 | 484 | 524 |
| 10 | 536 | 576 |
| 11 | 588 | 628 |
| 12 | 640 | 680 |
| 13 | 692 | 732 |
| 14 | 744 | 784 |
| 15 | 796 | 836 |
| 16 | 848 | 888 |
| 17 | 900 | 940 |
| 18 | 952 | 992 |
| 19 | 1004 | 1044 |
| 20 | 1056 | 1096 |
| 21 | 1108 | 1148 |
| 22 | 1160 | 1200 |
| 23 | 1212 | 1252 |
| 24 | 1264 | 1304 |
| 25 | 1316 | 1356 |
| 26 | 1368 | 1408 |
| 27 | 1420 | 1460 |
| 28 | 1472 | 1512 |
| 29 | 1524 | 1564 |
| 30 | 1576 | 1616 |
| 31 | 1628 | 1668 |
| 32 | 1680 | 1720 |
| 33 | 1732 | 1772 |
| 34 | 1784 | 1824 |
| 35 | 1836 | 1876 |
| 36 | 1888 | 1928 |
| 37 | 1940 | 1980 |
| 38 | 1992 | 2032 |

86mmルーバー

| 枚数 | LH | UH |
|---|---|---|
| 1 | 94 | 134 |
| 2 | 172 | 212 |
| 3 | 250 | 290 |
| 4 | 328 | 368 |
| 5 | 406 | 446 |
| 6 | 484 | 524 |
| 7 | 562 | 602 |
| 8 | 640 | 680 |
| 9 | 718 | 758 |
| 10 | 796 | 836 |
| 11 | 874 | 914 |
| 12 | 952 | 992 |
| 13 | 1030 | 1070 |
| 14 | 1108 | 1148 |
| 15 | 1186 | 1226 |
| 16 | 1264 | 1304 |
| 17 | 1342 | 1382 |
| 18 | 1420 | 1460 |
| 19 | 1498 | 1538 |
| 20 | 1576 | 1616 |
| 21 | 1654 | 1694 |
| 22 | 1732 | 1772 |
| 23 | 1810 | 1850 |
| 24 | 1888 | 1928 |
| 25 | 1966 | 2006 |

112mmルーバー

| 枚数 | LH | UH |
|---|---|---|
| 1 | 120 | 160 |
| 2 | 224 | 264 |
| 3 | 328 | 368 |
| 4 | 432 | 472 |
| 5 | 536 | 576 |
| 6 | 640 | 680 |
| 7 | 744 | 784 |
| 8 | 848 | 888 |
| 9 | 952 | 992 |
| 10 | 1056 | 1096 |
| 11 | 1160 | 1200 |
| 12 | 1264 | 1304 |
| 13 | 1368 | 1408 |
| 14 | 1472 | 1512 |
| 15 | 1576 | 1616 |
| 16 | 1680 | 1720 |
| 17 | 1784 | 1824 |
| 18 | 1888 | 1928 |
| 19 | 1992 | 2032 |

# 可動ルーバーユニット　ルーバー枚数、LH、UH表　流線形タイプ

64mm

| 枚数 | LH | UH |
|---|---|---|
| 1 | 72 | 112 |
| 2 | 124 | 164 |
| 3 | 176 | 216 |
| 4 | 228 | 268 |
| 5 | 280 | 320 |
| 6 | 332 | 372 |
| 7 | 384 | 424 |
| 8 | 436 | 476 |
| 9 | 488 | 528 |
| 10 | 540 | 580 |
| 11 | 592 | 632 |
| 12 | 644 | 684 |
| 13 | 696 | 736 |
| 14 | 748 | 788 |
| 15 | 800 | 840 |
| 16 | 852 | 892 |
| 17 | 904 | 944 |
| 18 | 956 | 996 |
| 19 | 1008 | 1048 |
| 20 | 1060 | 1100 |
| 21 | 1112 | 1152 |
| 22 | 1164 | 1204 |
| 23 | 1216 | 1256 |
| 24 | 1268 | 1308 |
| 25 | 1320 | 1360 |
| 26 | 1372 | 1412 |
| 27 | 1424 | 1464 |
| 28 | 1476 | 1516 |
| 29 | 1528 | 1568 |
| 30 | 1580 | 1620 |
| 31 | 1632 | 1672 |
| 32 | 1684 | 1724 |
| 33 | 1736 | 1776 |
| 34 | 1788 | 1828 |
| 35 | 1840 | 1880 |
| 36 | 1892 | 1932 |
| 37 | 1944 | 1984 |
| 38 | 1996 | 2036 |

89mm

| 枚数 | LH | UH |
|---|---|---|
| 1 | 97 | 137 |
| 2 | 175 | 215 |
| 3 | 253 | 293 |
| 4 | 331 | 371 |
| 5 | 409 | 449 |
| 6 | 487 | 527 |
| 7 | 565 | 605 |
| 8 | 643 | 683 |
| 9 | 721 | 761 |
| 10 | 799 | 839 |
| 11 | 877 | 917 |
| 12 | 955 | 995 |
| 13 | 1033 | 1073 |
| 14 | 1111 | 1151 |
| 15 | 1189 | 1229 |
| 16 | 1267 | 1307 |
| 17 | 1345 | 1385 |
| 18 | 1423 | 1463 |
| 19 | 1501 | 1541 |
| 20 | 1579 | 1619 |
| 21 | 1657 | 1697 |
| 22 | 1735 | 1775 |
| 23 | 1813 | 1853 |
| 24 | 1891 | 1931 |
| 25 | 1969 | 2009 |

114mm

| 枚数 | LH | UH |
|---|---|---|
| 1 | 122 | 162 |
| 2 | 226 | 266 |
| 3 | 330 | 370 |
| 4 | 434 | 474 |
| 5 | 538 | 578 |
| 6 | 642 | 682 |
| 7 | 746 | 786 |
| 8 | 850 | 890 |
| 9 | 954 | 994 |
| 10 | 1058 | 1098 |
| 11 | 1162 | 1202 |
| 12 | 1266 | 1306 |
| 13 | 1370 | 1410 |
| 14 | 1474 | 1514 |
| 15 | 1578 | 1618 |
| 16 | 1682 | 1722 |
| 17 | 1786 | 1826 |
| 18 | 1890 | 1930 |
| 19 | 1994 | 2034 |

# ウッド シャター〈可動ルーバー建具〉オーダーガイド

ウッドシャターは全てお客様のご注文に応じて一台づつ製作致します。
このオーダーガイドを参考に別紙のウッドシャター注文指示書(P.51) にてご注文ください。

## 注文仕様を決めるときのポイント･手順

1. 納め方を決める。
   取付け位置に応じ、ウッドシャター(パネル)の開閉の方法(開き戸･引き戸･折れ戸等)、パネルの分割枚数等の納め方を決めます。色々な納め方を示した納め方参考図(P.30～42)をご参照ください。

2. ルーバータイプ、仕上げ色を決める。
   ルーバータイプ(形状と巾)及び仕上げ色を決めます(P.18～21写真、P.22図、P.24、25仕上色参照)。
   ルーバー形状や仕上げ色の確認用サンプルはお申し付けください。

   34mm以外のルーバー(戸厚よりルーバー巾の広いルーバー)で引戸タイプの場合、引戸の開閉はルーバーを閉めて行うことになります。

   流線形タイプのルーバーにはオプションでチルトロッド(羽根角度操作棒)を取り付けることもできますが、ルーバーを閉じた時にチルトロッド部が戸厚よりはみ出るため、引き戸タイプのシャターにはお薦め致しません。

3. 取付け枠の有無とサイズの決定。
   ウッドシャターのパネル本体だけを注文するか、あるいは取付け枠(オプション)を付属して注文するかを決めます。(納め方参考図参照)。いずれの場合も注文する寸法は、取付け開口部等の寸法で行なう方法と、シャターパネル本体または、取付け枠等の製品仕上げ寸法で行なう2つの方法があります。
   開口部等の寸法で注文された場合は、弊社で規定のクリアランス寸法を差し引き、シャターパネル本体(又は取付け枠等)の仕上げ寸法を決め製作いたします。注文する寸法が開口部等の寸法か、又は製品の仕上げ寸法かを明記してください。

ナニック ジャパン株式会社行
(FAX.03-3496-0400)

# ウッド シャター〈可動ルーバー建具〉注文指示書



年　月　日

| フリガナ | | | 所属部課名 | 担当者名 |
|---|---|---|---|---|
| 社名 | | | | 様 |
| | | | TEL. | FAX. |
| 住所　〒 | | | | |
| 注文番号(現場名) | 希望納品日 | 納品先 | 納品先住所 | 納品先TEL |
| | | | | |

P.50のオーダーガイドを参考にして、注文内容（仕様・その他）を記入してください。
略図、スケッチ等でご説明頂いても構いませんが、右記の必須項目は必ず記入してください。
また、追加添付資料の有無もご記入ください。

〈必須記入項目〉
①ウッドシャターの納め方(開閉の仕方、パネルの分割枚数等) ②ルーバータイプ(形状と巾) ③仕上色　④取付け枠の要・不要
⑤取付け金物の詳細　⑥記載された寸法が製品の仕上げ寸法か、あるいは開口部等の寸法かの区別　⑦注文数量(箇所数又はパネル枚数)

●ご注文は本紙のコピーをご使用ください。
●ご発注後の変更は、商品の特性上ご容赦ください。

担当

PO#

## *Fine Furniture For Windows*

ナニックの製品は、常に品質に対する思い入れを持つ職人により、一台づつ丁寧に製作されます。
ナニックの製品に対する基本的なルールは、デザイン性と機能性の両面で完璧なものであること。
全ての製品は、その素材の選定や部品のデザインから加工、塗装、組立て等全ての工程で細部に渡り細心の注意を払い、
本物のものづくりを行なっています。そしてお客様の自由な設計やデザインに積極的に対応し、
常に斬新なものづくりを行ない、進化することを心がけております。

FM 581329 / ISO9001:2015

ナニック戸田工場は
品質マネージメントシステム
ISO 9001の認証取得工場です。

Toda Factory　戸田工場

ナニック戸田工場では、高い品質の製品を一貫生産、
安定した納期でお納めすると同時に、
全国のお客様に対するサービス体制のバックアップを行なっています。

## ウッド シャター〈可動ルーバー建具〉価格表(縦ルーバータイプは本価格表の10%割増です。)

横ルーバータイプ／ルーバー巾　34ミリ／標準73色

本価格は消費税を含まないメーカー希望小売価格です。単位:ミリ、円　配送費、採寸、取付費は含まれておりません。

| パネル巾(DW) / パネル高さ(DH) | 260〜450 | 〜600 | 〜750 | 〜900 |
|---|---|---|---|---|
| (＊)〜900 | 45,600 | 59,000 | 72,200 | 85,500 |
| 〜1200 | 56,900 | 72,900 | 88,800 | 104,800 |
| 〜1500 | 68,200 | 86,900 | 105,500 | 124,200 |
| 〜1800 | 79,500 | 100,800 | 122,200 | 145,800 |
| 〜2100 | 90,900 | 114,900 | 141,900 | 170,200 |
| 〜2400 | 102,200 | 129,600 | 162,000 | 194,400 |
| 〜2700 | 113,400 | 145,800 | 182,300 | 218,800 |
| 〜3000 | 124,700 | 162,000 | 202,600 | 243,000 |

## ウッド シャター〈可動ルーバー建具〉価格表(縦ルーバータイプは本価格表の10%割増です。)

横ルーバータイプ／ルーバー巾　58ミリ／標準73色

本価格は消費税を含まないメーカー希望小売価格です。単位:ミリ、円　配送費、採寸、取付費は含まれておりません。

| パネル巾(DW) / パネル高さ(DH) | 260〜450 | 〜600 | 〜750 | 〜900 |
|---|---|---|---|---|
| (＊)〜900 | 41,800 | 54,100 | 66,200 | 78,400 |
| 〜1200 | 52,200 | 66,800 | 81,400 | 96,100 |
| 〜1500 | 62,500 | 79,700 | 96,700 | 113,900 |
| 〜1800 | 72,900 | 92,400 | 112,000 | 133,700 |
| 〜2100 | 83,300 | 105,300 | 130,100 | 156,000 |
| 〜2400 | 93,700 | 118,800 | 148,500 | 178,200 |
| 〜2700 | 104,000 | 133,700 | 167,100 | 200,600 |
| 〜3000 | 114,300 | 148,500 | 185,700 | 222,800 |

## ウッド シャター〈可動ルーバー建具〉価格表(縦ルーバータイプは本価格表の10%割増です。)

横ルーバータイプ／ルーバー巾　64、86、89、112、114ミリ／標準73色

本価格は消費税を含まないメーカー希望小売価格です。単位:ミリ、円　配送費、採寸、取付費は含まれておりません。

| パネル巾(DW) / パネル高さ(DH) | 260〜450 | 〜600 | 〜750 | 〜900 |
|---|---|---|---|---|
| (＊)〜900 | 38,000 | 49,100 | 60,100 | 71,200 |
| 〜1200 | 47,400 | 60,700 | 74,000 | 87,300 |
| 〜1500 | 56,800 | 72,400 | 87,900 | 103,500 |
| 〜1800 | 66,200 | 84,000 | 101,800 | 121,500 |
| 〜2100 | 75,700 | 95,700 | 118,200 | 141,800 |
| 〜2400 | 85,100 | 108,000 | 135,000 | 162,000 |
| 〜2700 | 94,500 | 121,500 | 151,900 | 182,300 |
| 〜3000 | 103,900 | 135,000 | 168,800 | 202,500 |

本価格表はウッドシャターのパネル1枚当たりの価格です。
縦ルーバータイプでパネル巾901〜1200ミリをご希望の場合は、別途お問合せください。

<価格表の見方>
取付けたい開口部の巾を何枚のパネルに分割するかを決めます。
開口部の巾を分割枚数で割り、該当するパネルサイズの金額に必要枚数を掛けてください。
(例)横ルーバータイプ、ルーバー巾64ミリで、巾1680ミリ、高さ2080ミリの開口部に4枚パネルのシャターを等分割し、納める場合の価格は巾420ミリ、高さ2080ミリのパネル単価¥75,700×4枚=¥302,800となります。

<オプション>
·ハイグロス仕上げは本価格表の50%割増です。
·お客様支給のサンプルによる特注色の場合は、別途調色手数料がかかります。(お問合せください。)
　シナ材をサンプルで頂いた色に合わせることになります。材質が変わるわけではありません。
　木に塗装したサンプルをお送りください。写真等に色を合わせることはできません。
　サンプルを頂いた後に、弊社から確認用のサンプルを提出し、お客様からの承認を頂き正式決定となります。
·チルトロッドの取付けをご希望の場合はご注文時に必ずご指定ください。流線型タイプ のルーバーのみの対応となり、本価格表の10%割増となります。
·取付け枠をご希望の場合は、有料オプションとなりますので別途お申し付けください。
·取付け金物の加工が必要な場合は、別料金で対応致します。(お問い合わせください。)
·弊社推奨金物以外を取り付ける場合、金物はお客様にてご用意ください。
·ご発注後の変更は、商品の特性上ご容赦ください。
·記載の価格、仕様は予告無く変更することがあります。

(＊)最小高さはルーバー巾により決まります。

Nanik
Fine Furniture For Windows

ナニック ジャパン(株) 宛

DATE:

# サンプル・資料送付依頼書

*お申し込みは、本紙のコピーをご使用ください。

Email:office@nanik.co.jp
FAX. 03−3496−0400
TEL. 03−3496−0729

資料送付先(ご依頼者)

社名/所属: 氏名:

〒
住所:

TEL.MOBILE: FAX: Email:

【仕上色のカットサンプル】色番と色名をご記入ください。

□ナニックシリーズ／ウッド ブラインド、ウッド バーチカル ブラインド、ウッドシャター共通色(サンプルは50ミリ巾スラットになります。)

# # #

□檜(ヒノキ)シリーズ／ヒノキブラインド、ヒノキバーチカル ブラインド(サンプルは50ミリ巾スラットになります。)

# # #

□Gシリーズ／ウッド ブラインド、ウッド バーチカル ブラインド(サンプルは50ミリ巾スラットになります。)

# # #

□FRシリーズ／ウッド ブラインド

# # #

□FRシリーズ／ウッド バーチカル ブラインド

# # #

□ウッド パーフェクト ブラインド

# # #

□ウッド パーフェクト バーチカル ブラインド

# # #

□クロステープ(ナニックシリーズ スラット50、Gシリーズ ウッド ブラインド用)

# # #

【スラット、ルーバー形状サンプル】

□ウッド ブラインド スラット(羽根)

□25ミリ □35ミリ □50ミリ □60ミリ □76ミリ □82ミリ

□ウッド バーチカルブラインド ルーバー(全形状サンプルはヒンジ付きGシリーズのルーバーになります。)

□ウッドパーフェクト バーチカルブラインド ルーバー

□ウッドシャター(可動ルーバー建具) ルーバー

□34ミリ 平行四辺形 □58ミリ フラット □86ミリ フラット □112ミリ フラット □64ミリ 流線形 □89ミリ 流線形 □114ミリ 流線形 □89ミリ 流線形合決

【資料等】

□総合カタログ Fine Furniture For Windows 部 □ウッドシャターカタログ Wood Shutters 部

□その他

# ご案内

## Samples　サンプル

弊社木製品の仕上色は、色数が多いため（例ナニックシリーズブラインド標準73色）パンフレットやカタログには実物のカットサンプルを付けておりません。ご確認されたい仕上色やクロステープのカットサンプルはお気軽にお申し付けください。印刷の色見本は現品と多少異なることがあります。

## Custom Made　特注品

弊社では、お客様のニーズに合わせ標準色以外の特注色を、リーズナブルな価格と納期で対応しておりますのでお気軽にご相談ください。他のインテリアエレメンツや、こだわりの空間にマッチした仕上色の製品を製作いたします。

最大寸法を超える大型のブラインドやシャター、電動タイプや、傾斜した窓への取付け等、色々なご要望にも対応しております。お客様の自由な発想、アイデアによるデザインや設計に積極的に対応いたします。何なりとご相談ください。

## Maintenance & Upgrading Service　メンテナンス・アップグレード

耐用年数の長い木製ブラインドを、末永くご使用いただくためのメンテナンスを承っております。
旧型モデルを最新の機構に変更したり、傷つけてしまったスラット（羽根）を再製作して補修する等、お客様が愛着をお持ちのブラインドのメンテナンスをさせていただきます。
お気軽にご相談ください。

## Quotation　お見積

ご検討中のプラン等へのご提案・お見積もさせていただきます。お気軽にお申し付けください。

## Delivery　納期・お届け

弊社製品は全て受注生産です。製品の種類により納期が異なりますのでお問い合わせください。
製品のお届けにつきましては、送料を一部ご負担いただいております。製品・サイズ・地域により金額が異なりますのでお問合せください。

## Warranty　製品保証

取扱説明書に記載通りの正常な取付け、ご使用状態で、ご購入後1年以内に万一故障が発生した場合、弊社又は弊社指定工事店にて、無償修理させていただきます。
詳しくは製品に同梱されております取扱説明書をご覧ください。

弊社製品は、全て厳密な品質管理と検査を行なっております。
ご購入の際は必ず取扱説明書をお読み下さい。

次の場合は保証期間内でも有料となります。
・取付け上の誤り、使用上の誤り、不当な修理や改造による故障、損傷。
・天変地異（火災・地震・水害・落雷等）による故障、損傷。
・特殊環境（極度の湿気・薬品・ガス・公害・塵埃等）による故障、損傷。
・規格外仕様・サイズで製作された製品

## Notice　ご注意

弊社の木製品は天然木の無垢材を主に使用しています。その為、突板や木調シートを貼った製品とは異なり、天然木特有の色ムラや、染み（ミネラルマーク）、節（ふし）、筋（すじ）、縦縞（トラフ）等がまれに含まれる事があります。詳しくお知りになりたい場合は、お問合せください。
Gシリーズの製品は、経時変化が生じることがあります。
記載の仕様、価格は品質改良や諸物価の変動等により予告なく変更することがあります。
表示価格はメーカー希望小売価格です。
価格には、消費税・取付工事費は含まれておりません。
記載の色見本は印刷のため現品と多少異なることがあります。
木製ブラインドは、消防法等における防炎物品規制の対象外品（規制を受けない）です。
ご発注後のキャンセル・仕様変更は製品の特性上ご容赦ください。

## ■ナニックジャパン株式会社

〒150−0021　東京都渋谷区恵比寿西1−34−28　代官山ファースト2F
TEL:03−3496−0729　FAX:03−3496−0400

## NANIK JAPAN, Inc.

1-34-28-2F, EBISU-NISHI, SHIBUYA-KU, TOKYO　150-0021

営業時間：平日9:00〜12:00、13:00〜17:30（昼休憩12:00〜13:00）

東急東横線　代官山駅東口　徒歩1分
JR山手線／地下鉄日比谷線　恵比寿駅　徒歩10分

http://www.nanik.co.jp
office@nanik.co.jp

代官山ショールームも上記に併設しております。
ゆっくりご覧いただきたいと思っておりますのでご来社の際は、あらかじめご連絡（予約）される事をおすすめします。

[Map]　地図

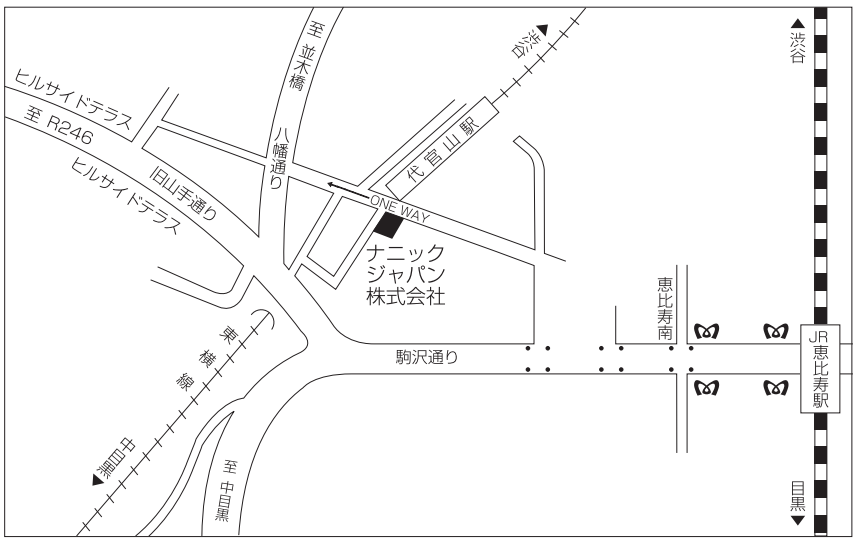


## ■ナニックジャパン株式会社／戸田工場

〒335−0027　埼玉県戸田市氷川町3−11−20

FM 581329 / ISO9001:2015

ナニックジャパン株式会社は品質マネージメントシステムISO9001の認証を取得し、常に安定した製品とサービスをお客様に提供することを心がけています。

Nanik ナニック ジャパン株式会社 〒150-0021 東京都渋谷区恵比寿西1-34-28 代官山ファースト2F
TEL.(03)3496-0729 FAX.(03)3496-0400 http://www.nanik.co.jp