Nanik
Fine Furniture For Windows

耐水 樹脂製ブラインド

ウッドパーフェクト ブラインド

WOODPERFECT BLINDS

解 説 書

木を模した樹脂製のブラインドで、浴室やキッチンなどの直接水のかかる場所でご使用いただけます。
掃除がし易いので、レストランなどの油性の汚れや、喫煙のヤニが付着する場所にもお勧めです。
浴室使用後はシャワーで流して乾燥、レストランやキッチンなどでは中性洗剤を浸した雑巾を固く絞り、拭き取り掃除ができます。
スラット(羽根)巾は50ミリ、標準8色で、造作家具等の面材に合わせた特注色のご相談もお受けします。

ウッドパーフェクト（耐水・横型）ブラインド 製品仕様

製品名	ウッドパーフェクト ブラインド
スラット（羽根）材質	合成樹脂、耐水スラット（＊1）
スラット（羽根）寸法	幅：50mm
スラット仕上色	標準8色（特注色も可、別途お問い合わせください）
製作可能面積	最大6.0㎡
製作可能寸法	幅（W）280～2400mm　高さ（H）300～3300mm 但し、幅（W）505mm以下のブラインドは高さ（H）2250mmまでとなります。
製作単位	5mm単位
操作方式	モノコントロール方式〈Simpull Ⅱ〉、昇降操作安全装置付（＊2）、耐腐食仕様 （電動システムもあります）
操作コード	ポリエステル ループコード、3色
ヘッドレール	アルミニウム、3色、前面にスラットと同じ材料をはめ込んだ装飾ヘッドレール （オプションで裏面も可）

（＊1）スラットは樹脂素材を使用しているため、サウナなどの常に高温が続く場所や、直射日光によってスラット自体が高温になる場所では、変形する可能性があります。そのため、これらの環境での使用は適していません。
温泉成分（硫化水素ガス、塩素ガス等）で製品が劣化する可能性があり、温泉施設での使用には適していません。
（＊2）モノコントロール方式〈Simpull Ⅱ〉は羽根重量の重い木製ブラインド用に弊社が開発した最先端昇降機構です。

標準付属品	取付けブラケット、ビス（ステンレス製）、安全クリップ、取扱説明書、製品保証書

主なオプション（有料）

ヘッドレール裏面化粧板	はめ込み式、スラットと同色
特注長さの操作コード	100mm単位で製作できます。
ブラケットスペーサー	12mm（正面付け、持ち出し用、取付けブラケットと同数が必要になります。 2個重ねて22mmとして使うこともできます。WP-6/11、7/11ページ参照）
電動システム	SF-PS型、SF-RB型（RFリモコン方式）、耐水仕様

展開図／構造と部品名

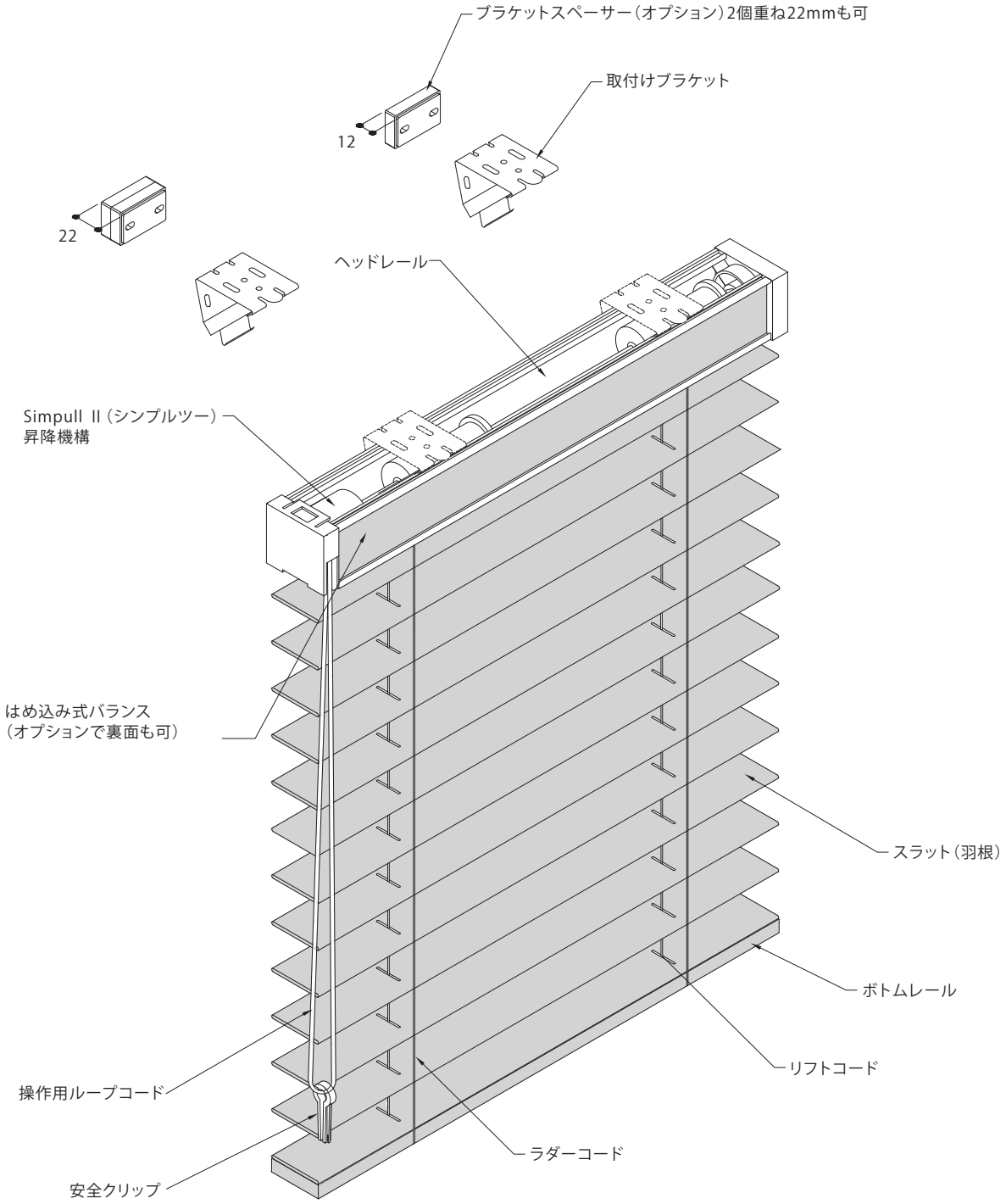
ブラケットスペーサー（オプション）2個重ね22mmも可
取付けブラケット
12
22
ヘッドレール
Simpull II（シンプルツー）
昇降機構
はめ込み式バランス
（オプションで裏面も可）
スラット（羽根）
ボトムレール
リフトコード
操作用ループコード
ラダーコード
安全クリップ

スラットの仕上げ色

スラットの幅は50mmで、8色の標準色が有ります。（特注色も対応します）

標準仕上げ色は８色

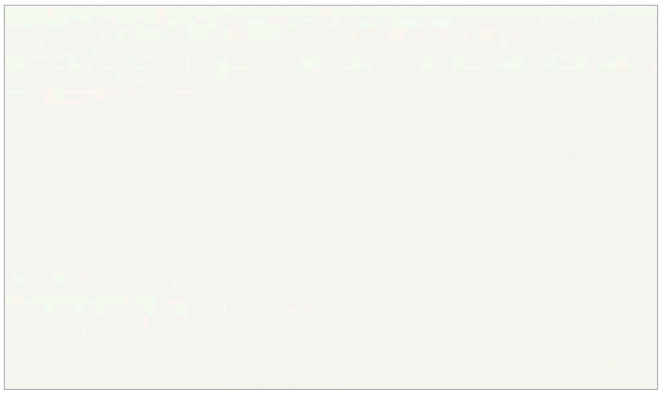

▲ 1511　プラスターホワイト

▲ 1523　オフホワイト

▲ 1510　ホワイトウッド

▲ 1537　パールグレー

▲ 1507　ウィート

▲ 1567　ブラウンシュガー

▲ 1505　ローズウッド

▲ 1519　チャコールグレー

ヘッドレール部外観

化粧板付きヘッドレール
（標準仕様、オプションで裏面も可）

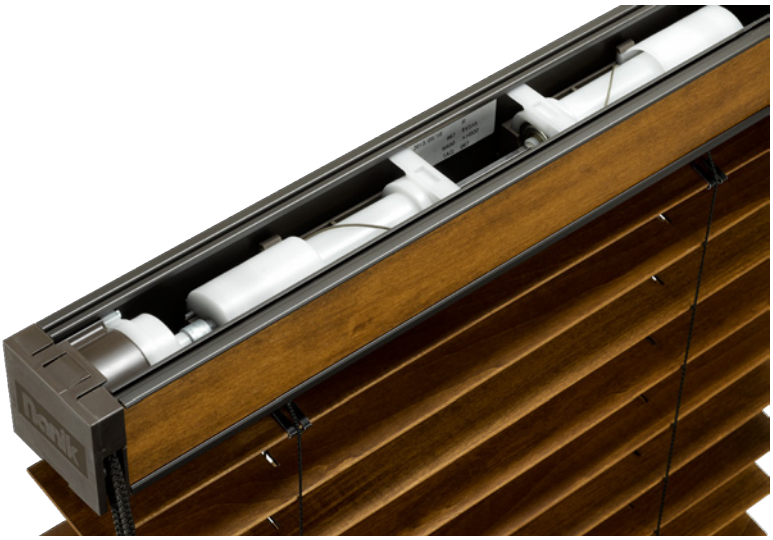

Simpull Ⅱ（シンプルツー）昇降機構（全横型ブラインド共通）

羽根（スラット）重量の重い木製ブラインド用に独自開発した他に類の無い優れたメカニカル機構です。

【特 徴】

①昇降、チルト（羽根角度）の操作を軽くスムーズに、また確実に行なう事が出来ます。
②大型ブラインドも操作時に手にかかる重量（操作コードを引く力）が2.5kg以下に抑えられています。
③最大9㎡までの大型ブラインドの製作が可能です。（ウッドパーフェクト ブラインドは6.0㎡まで）
④昇降安全装置を標準装備
　ブラインドの操作で必要以上の無理な負荷をかけた時に働く装置です。誰もが安全で確実な操作を行なう為のものです。
　ブラインドが全てたたみ込まれた状態で、更にたたみ込む方向に操作コードを強く引くと、安全装置が働きクラッチが空回りする機能です。
　コード類やメカ部に無理な力を与えず、故障を未然に防ぎます。
⑤無垢板付きヘッドレール
　昇降機構が組込まれているアルミ製ヘッドレールの前面に、スラットと同色の化粧板がはめ込まれています。（オプションで裏面も可）
　基本的にはオプションバランス（ヘッドレール部を覆う幕板）を必要としない、シンプルですっきりとしたデザインで、ブラインドの取付け
　スペースも小さくて済みます。

納まり図

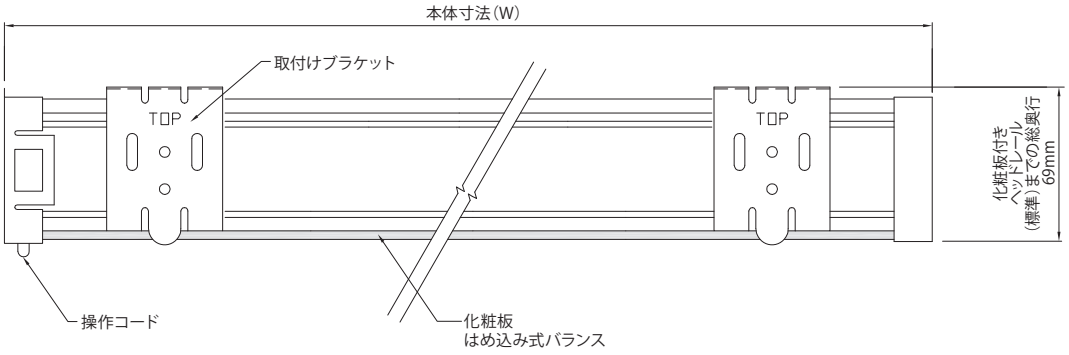

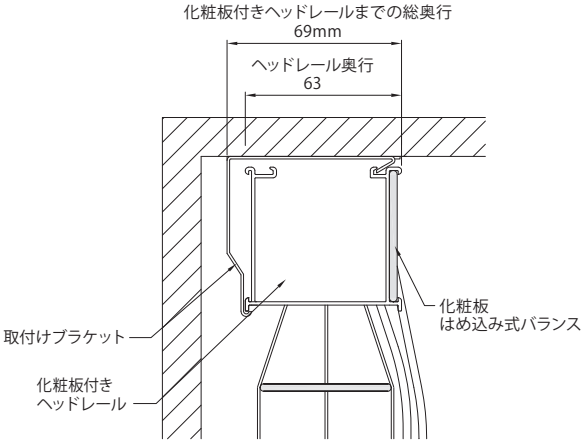

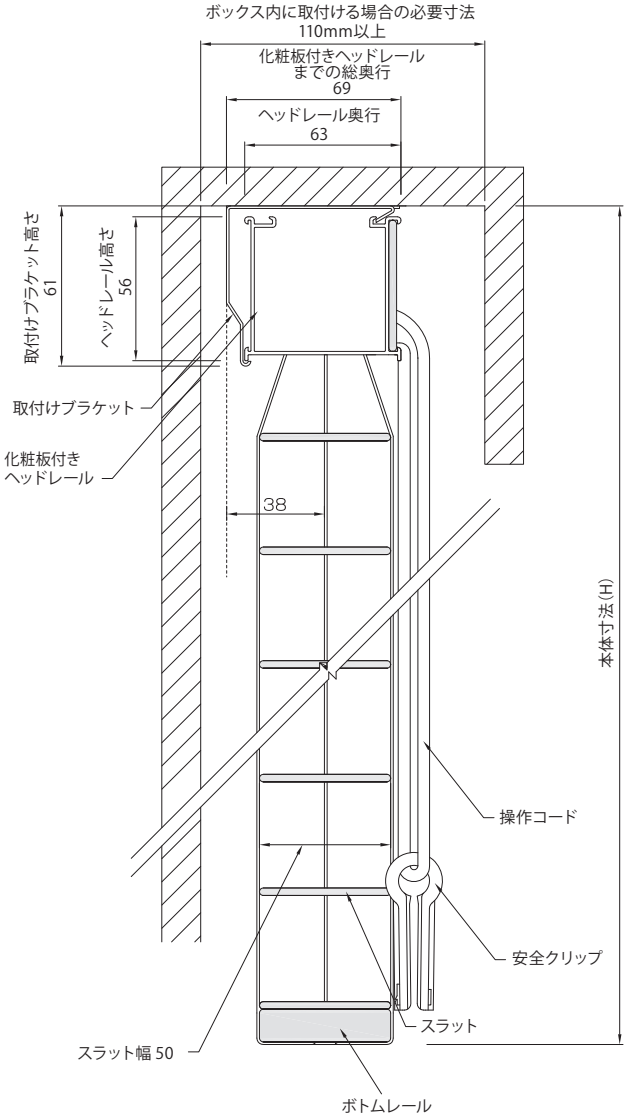

取付けブラケットの付属個数は、
ブラインドの幅(W)により下記の通りです。

PSタイプ

ブラインドの幅(W) 単位mm	取付けブラケット 付属個数
280〜660	2
661〜1016	3
1017〜1371	4
1372〜1727	5
1728〜2082	6
2083〜2400	7

取付けブラケット

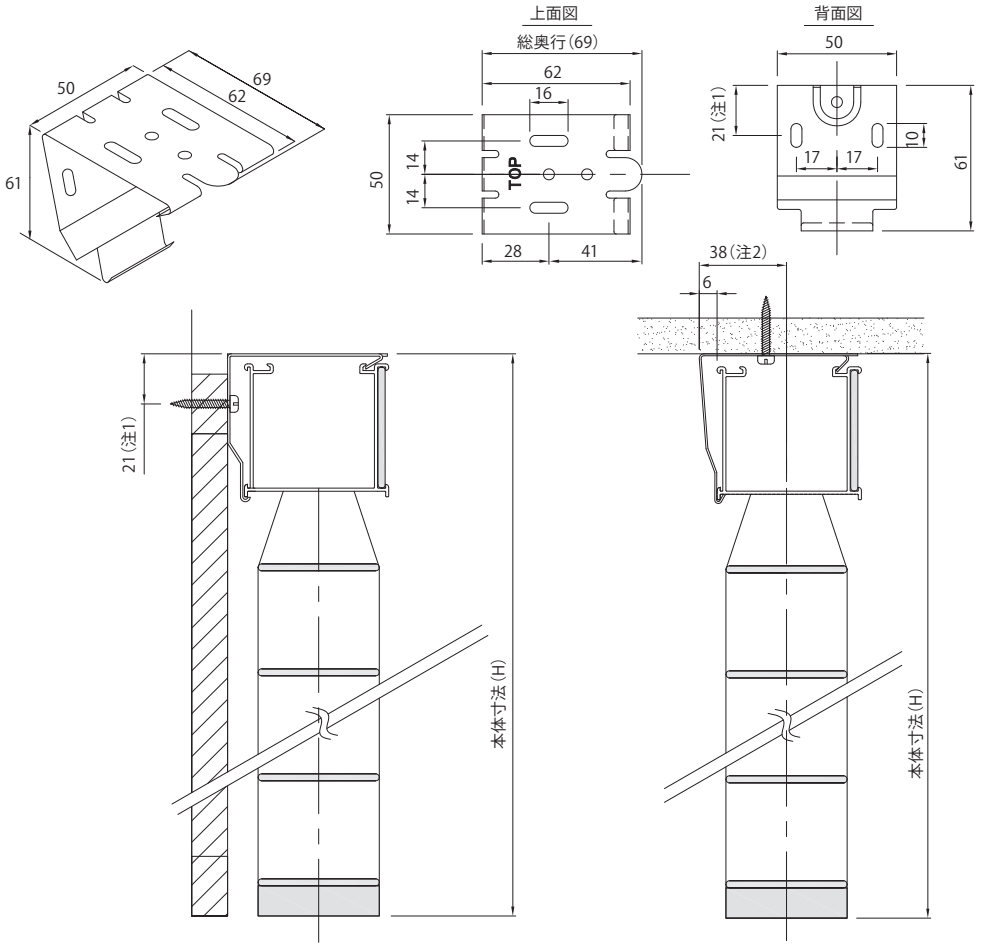

〈注1〉取付けブラケットを使用して窓枠にブラインドを取付ける場合、ブラインド本体の高さ(H)がビス位置から21mm上がることを考慮し、オーダーサイズを決めてください。

〈注2〉取付けブラケットを使用すると、ブラケット背面からスラットセンター間が38mmとなり、スラット幅50mmの場合、ブラケット背面とスラット間に約13mmのクリアランスが自動的に取られます。

ブラケットスペーサー12mm(オプション、全横型ブラインド共通)

窓枠上部の壁面に取付ける場合、窓枠との段差を解消するために使用します。

2個重ねて22mmとして使用することも出来ます。

材質：ABS樹脂

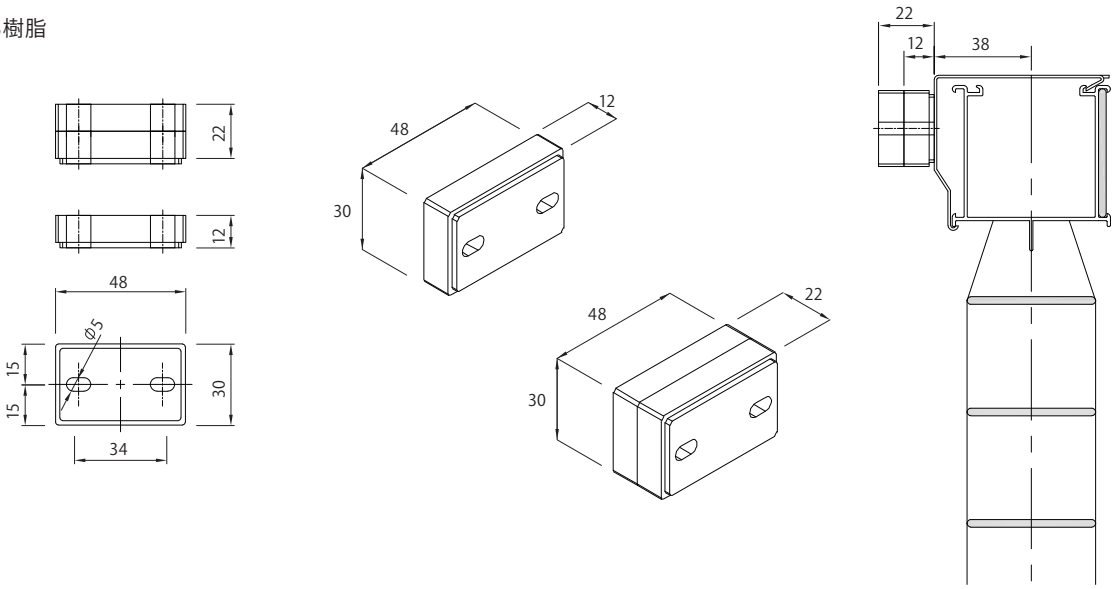

操作用ループコードの長さ

昇降、チルト（羽根角度調整）の操作を行うループコードの長さは、ブラインドの高さ（H）に応じて下表の通りです。
表は標準（規格）の長さです。規格長さであればご注文時に長さを変更することができます。100mm単位で特注（オプション）することもできます。
操作用ループコード／直径：4.6mm　ポリエステル製：3色

ブラインドの高さ（H） 単位mm	ループコードの長さ 単位mm
～900	600
～1200	900
～1500	1200
～1800	1500
～2400	1800
～2700	2100
～3000	2400
～3300	2700
～3600	3000

たたみ代

ブラインドを完全に上までたたみ込んだ時のブラインドのたたみ代（ヘッドレール部を含む厚さ）は、ブラインドの製作高さで決まります。
内開きの窓にブラインドを取付ける時などに考慮してください。
【たたみ代（ヘッドレールを含む）mm】
⇒ブラインドの製作高さ（H）mm×0.085+86mm
例）高さ（H）2000mmの場合、たたみ代=2000mm×0.085+86mm=256mm

本体の重量

ブラインド本体の総重量は下記のヘッドレール、ボトムレール及びスラットの各重量を加えたものです。
【ヘッドレールとボトムレールの重量】
⇒ブラインド幅（W）m×1.58+0.17kg
【スラット重量】
⇒ブラインド幅（W）m×高さ（H）m×2.0kg
例）幅1900mm、高さ2400mmのブラインド本体の総重量
ヘッドレールとボトムレールの重量+スラット重量=本体総重量
（1.9×1.58+0.17）+（1.9×2.4×2.0）=12.29kg

ラダーコード及びリフトコードの本数と位置

ウッドパーフェクト ブラインド

ブラインドの幅（W） 単位mm	ラダーコード及び リフトコードの本数（A）	両端からの距離（B） 単位mm
280～299	2	80
300～349	2	100
350～507	2	114
508～660	2	152
661～1016	3	152
1017～1371	4	152
1372～1727	5	152
1728～2082	6	152
2083～2400	7	152

ラダーコードの位置

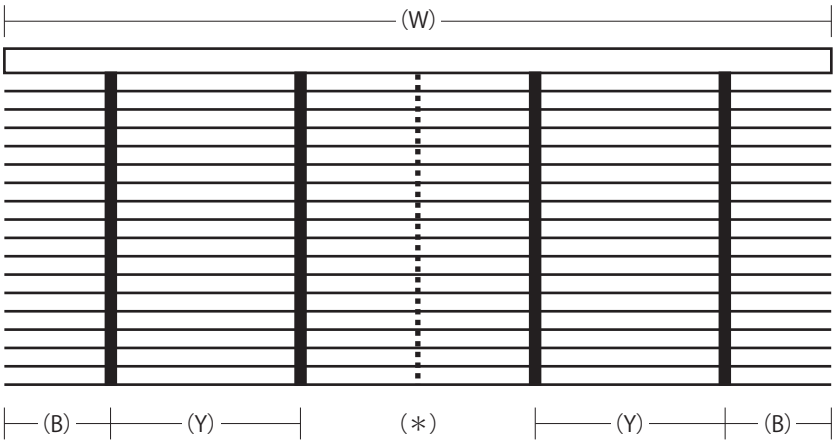

$$(Y) = \frac{(W) - 2(B)}{(A) - 1}$$

（＊）ラダーコードの本数が奇数の場合は、1本がブラインドの中央位置となります。

ブラインドの採寸方法（全横型ブラインド共通）

納まり図及び取付ブラケットの項（WP-6/11、7/11ページ）をご参照ください。

窓枠の内側取付け〈天井付け〉の採寸方法

■ 幅（W）
左右の窓枠の内側を上中下3カ所で測り、一番狭い寸法から10mm程度のクリアランス（隙間）を引いた寸法をブラインドの仕上げ幅（W）としてください。横型ブラインドは厚さが3mmのスラット（羽根）を使用しており、左右それぞれ5mm程度のクリアランスを必要とします。クリアランスが十分でないとスラット（羽根）と窓枠があたり、損傷の原因となることがあります。
また、1つの窓（開口部）に対し複数のブラインドを取付ける場合（連装の場合）は、ブラインドとブラインドの間のクリアランスが10mm程度必要です。

■ 高さ（H）
上下の窓枠の内側を測り、その寸法を仕上げ高さ（H）としてください。木製ブラインドの高さ寸法は、腰板や床面までピッタリの（短くも、長くも無い）寸法で仕上げると納まりがよく、安定感の有る美しい仕上がりが得られます。

天井付けの場合

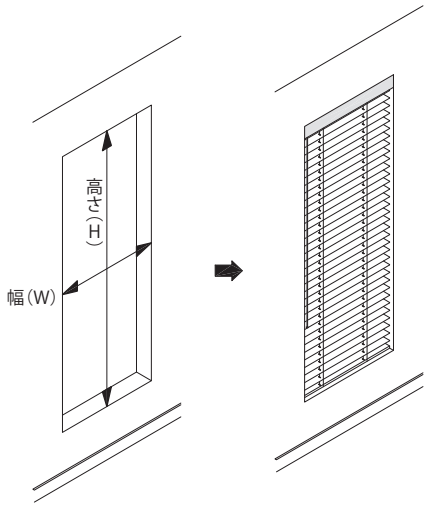

窓枠の外側取付け〈正面付け〉の採寸方法

■ 幅（W）
ブラインドで覆いたい幅の寸法を仕上げ幅（W）とします。
１つの窓（開口部）に対し複数のブラインドを取付ける場合（連装の場合）は、ブラインドとブラインドの間のクリアランスが10mm程度必要です。

■ 高さ（H）
一般的には上下の窓枠の外側の寸法を測り、その寸法以上を仕上げ高さ（H）とします。窓枠の上部（または下部）の壁面、または窓枠の正面に取付ける場合等、取付ブラケットの項（WP-7/11ページ）を参照し、正しい高さ寸法を出してください。

その他の取付け位置、方法の場合も上記の測り方を基本にブラインドの仕上げ寸法を決めてください。

（注）クリアランスの取り方は、ブラインドを取付ける場所自体の精度とも関係しますのでご注意ください。

正面付けの場合

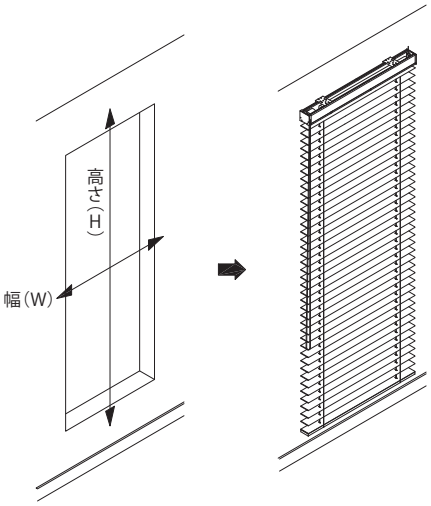

＊仕上げ高さ（H）は、ブラインドを下端まで降ろし、スラットを水平にした状態の、取付ブラケットを含む本体高さ（H）です。
（WP-6/11、7/11ページをご参照ください。）

新価格表

ウッドパーフェクト（耐水・横型）ブラインド

（梱包輸送費として別途 3,000円／台 を申し受けます。）

・記載の価格は、メーカー希望小売価格（設計上代、税別）です。送料、採寸、取付費は、含まれておりません。
・価格表中の寸法は「ミリ」です。価格の単位は「円」です。

スラット幅 50mm　標準8色

高さ（H）＼幅（W）	280～980	～1180	～1380	～1580	～1780	～1980	～2180	～2400
300～980	44,200	48,700	53,500	56,800	60,800	66,600	71,200	75,000
～1180	49,100	54,800	63,800	68,500	73,700	81,000	87,100	92,200
～1380	55,700	62,400	69,600	75,000	81,000	89,100	96,100	102,000
～1580	59,000	66,300	74,300	80,100	87,100	95,700	103,200	109,800
～1780	63,200	71,100	79,800	86,800	94,200	103,900	112,000	119,400
～1980	66,400	75,200	84,400	92,000	100,100	110,300	121,200	129,800
～2180	70,600	79,900	90,200	98,400	107,300	118,500	130,900	140,300
～2380	73,900	83,900	94,900	103,700	114,800	127,300	140,800	150,700
～2580	78,100	89,100	100,800	110,200	121,500	136,100	151,300	＊164,900
～2780	82,100	94,000	106,300	116,000	129,200	144,900	＊163,500	＊176,200
～2980	85,500	97,900	112,200	121,800	137,400	154,900	＊173,700	
～3180	89,700	103,200	117,700	127,900	144,400	＊166,000	＊184,000	
～3300	94,100	108,500	123,800	133,900	154,200	＊175,100		

【 製作サイズ、オプション価格 】

■ サイズは（幅・高さ）5mm単位で製作します。製作可能面積は最大6.0㎡です。注）幅280～505は、高さ2250mmまで。
■ ＊欄は6.0㎡以内の価格です。
■ ヘッドレール裏面に化粧板（スラットと同じ材料）をはめ込む場合は、ブラインド本体の幅500mmあたり1,250円を加算してください（本体と同時にご注文の場合の価格です）。
■ 特注長さの操作用ループコードは、100mm単位で製作できます。価格は長さ3000mmまでは3,000円、3000mmを超える場合は長さ1000mm単位で1,000円を加算してください。（規格の長さ内での変更は本体発注時にのみ無料です）
■ ブラケットスペーサー（オプション）12mmの価格は300円／個、重ねて22mmとして使用する場合は取付けブラケット1個につき、2個ご注文ください。
■ ご発注後の変更は、製品の特性上ご容赦ください。
■ 記載の価格、仕様は予告なく変更することがあります。

製品保証

製品の保証（全製品共通）

取扱説明書及び、付属の注意タグに従い、正しい設置・取り付けが行われ、正常な使用状態で故障した場合は、
下記の保証規定に基づき、弊社または弊社指定工事店にて無償で修理をさせて頂きます。

保証規定

１）無償保証期間
　3年間［但し、消耗品（コード類）は1年間］
２）無償保証期間内においても下記の場合は有償修理となります。
・取付け上の誤り、使用上の誤りによる故障または破損。
・お買い上げ後の輸送、落下等による故障または破損。
・不当な改造、修理による故障または破損。
・天変地異（火災・地震・水害・落雷等）による故障または破損。
・特殊環境（極度の高温多湿、薬品、ガス、公害、塩害、粉塵等）による故障または破損。
・弊社カタログに記載のない仕様の製品修理。
・建築躯体の変形等に起因する製品の不具合。
・機能上の不具合を伴わない劣化（変形、退色、変色、さび、カビ、樹脂部の変質等）
・高所・難所等の特殊環境に設置された場合の作業に要する実費。
本規定は日本国内においてのみ有効です。

Nanik

Fine Furniture For Windows

https://www.nanik.co.jp

ナニックジャパン株式会社 NANIK JAPAN, Inc.

本社／ショールーム　〒151-0061 東京都渋谷区初台2-31-4　TEL. 03-3370-0729　FAX. 03-3370-0006　office@nanik.co.jp

〈 ショールーム営業時間 〉10：00〜17：00（平日）

那須工場　〒329-2801 栃木県那須塩原市関谷2000-4

[2025-03]