MOTORIZED
WOOD BLIND SYSTEM

電動ウッドブラインド システム

Nanik

Fine Furniture For Windows

～上質な窓辺の家具～

電動ウッドブラインド システム

SF-PS型・SF-RB型

SF型電動ウッドブラインド システムは一般住宅から大型施設迄、お客様のニーズに合わせて幅広くご使用いただける汎用性を持った電動システムです。ウッドブラインドの駆動、制御に求められる様々な機能を集約し、お求めやすい価格を実現しました。
電源（100V）に繋いで使うSF-PS型、そして電源配線を必要としない充電バッテリー方式SF-RB型の2種類があり、電源の取りにくい既存窓への設置もできます。

特長（SF-PS型、SF-RB型共通）

■ 重量のあるウッドブラインドの駆動に適したパワーと耐久性のある駆動モーターを採用。ヘッドレールはスリムなデザインで手動操作方式とほぼ変わらないスペースで設置ができます。

■ 操作はRFリモコン操作方式を標準としており、赤外線リモコンと異なり指向性を気にせずに離れた場所から操作ができます。付属のホルダーを用い壁スイッチとしても使えます。また操作スイッチへの配線が不要で設置コストの削減にもなります（SF-PS型には有線スイッチも有ります）。

■ 15チャンネルRFリモコンでブラインドの昇降とスラット（羽根）角度の制御を、全てのブラインドに対して一斉に、又はグループ単位で、或いは個別に行なう事ができます。

■ お持ちのスマートフォンやタブレット端末を用いて、ブラインド用アプリを使い、次のような操作ができます（別途、専用Wi-Fiコネクターブリッジとインターネット環境が必要です）。

・ブラインドの高さとスラット角度を、お好きな位置に登録（シーン設定、複数登録可）しておき、簡単な操作で登録した位置にブラインドを操作することができます。遠隔地からの操作もできます。
・タイマー機能を用いて、指定の曜日と時間に、お好みの登録位置にブラインドを動かすことができます。
・横に並んだ複数のブラインドの高さとスラット角度を、きれいに揃えることができます。
・ブラインド用アプリとスマートスピーカー用アプリ等を組み合わせ、他の家電製品との連携操作もできます。
・RS485通信方式を用い、他の制御システムとの連携操作もできます。

SF-PS型 仕様

対応製品	プレミアムシリーズ、ライトシリーズ、Gシリーズ FRシリーズ、ウッドパーフェクト
製作可能面積	最大9.0㎡（ウッドパーフェクトは最大6.2㎡）
製作可能寸法	幅 700～2400mm（プレミアムシリーズ50㎜スラットは最大幅2730mm） 高さ 700～3750mm（シリーズにより最大高さは異なる）
電動部仕様	定格電圧　AC100V 50/60Hz 消費電力　80W（0.78A） 待機電力　1W以下 使用温度範囲　−25℃～+50℃ 時間定格(約)　4分

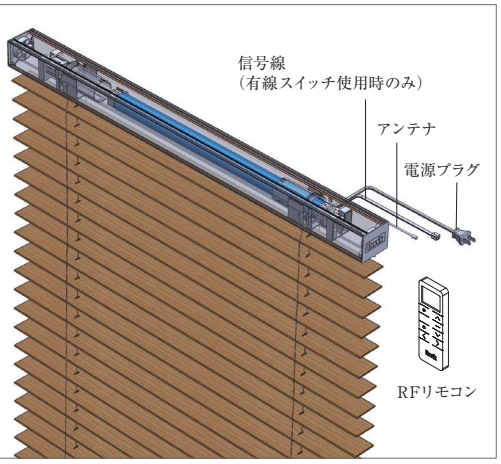

操作方法

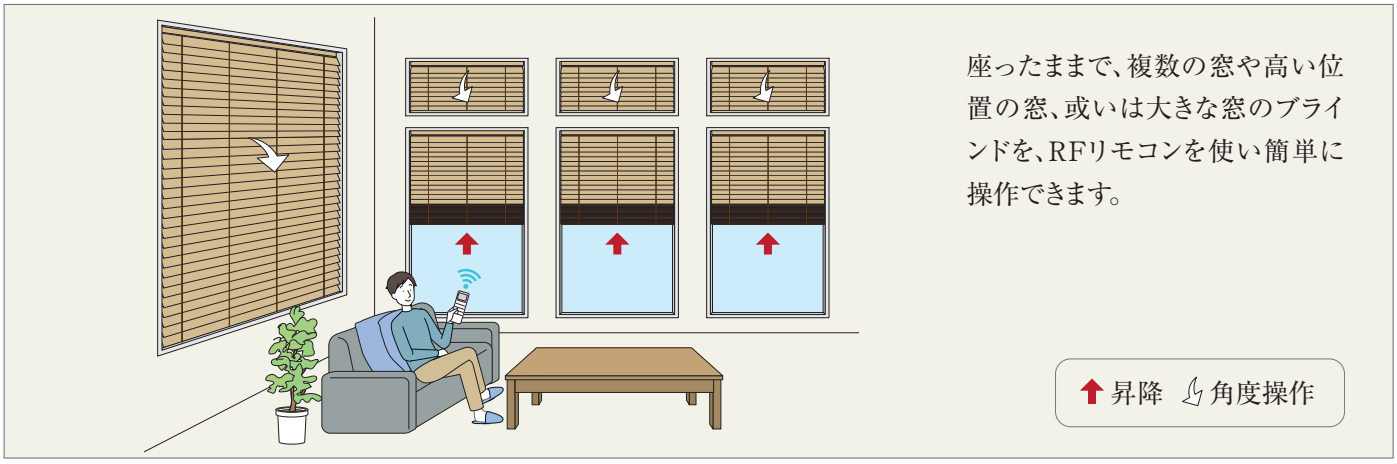

座ったままで、複数の窓や高い位置の窓、或いは大きな窓のブラインドを、RFリモコンを使い簡単に操作できます。

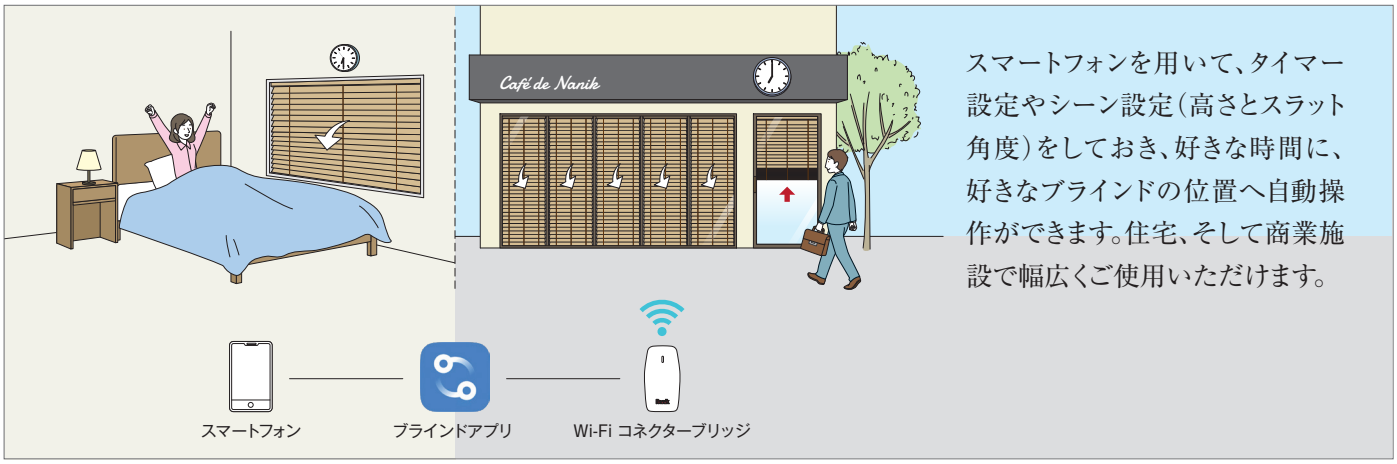

スマートフォンを用いて、タイマー設定やシーン設定（高さとスラット角度）をしておき、好きな時間に、好きなブラインドの位置へ自動操作ができます。住宅、そして商業施設で幅広くご使用いただけます。

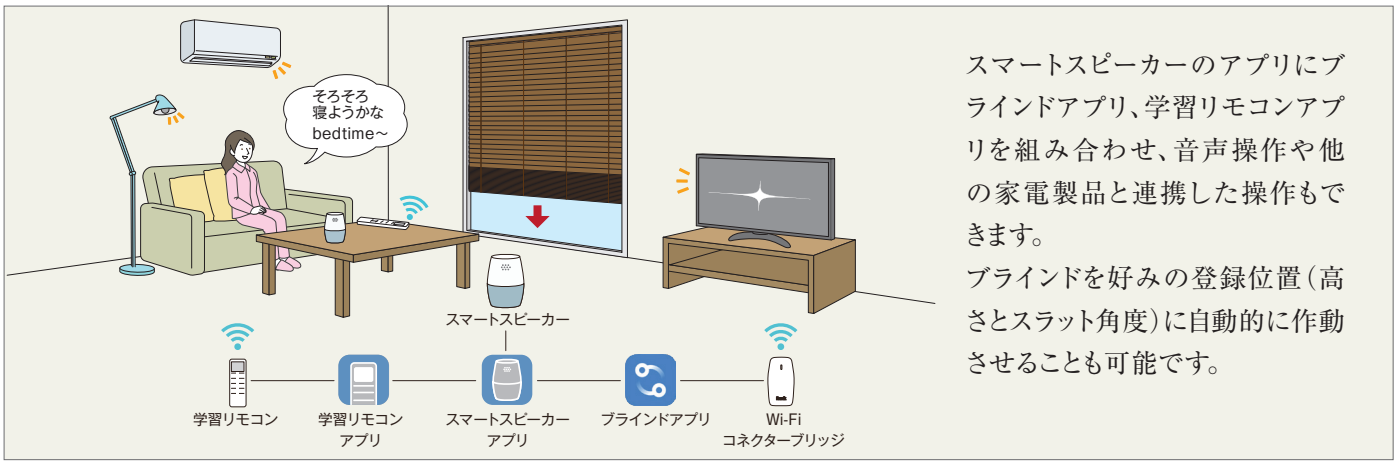

スマートスピーカーのアプリにブラインドアプリ、学習リモコンアプリを組み合わせ、音声操作や他の家電製品と連携した操作もできます。
ブラインドを好みの登録位置（高さとスラット角度）に自動的に作動させることも可能です。

SF-RB型仕様

対応製品	プレミアムシリーズ、ライトシリーズ、Gシリーズ FRシリーズ、ウッドパーフェクト
製作可能面積	最大7.7㎡（ウッドパーフェクトは最大5.3㎡）
製作可能寸法	幅 800～2400mm（プレミアムシリーズ50mmスラットは最大幅2730mm） 高さ 700～3750mm（シリーズにより最大高さは異なる）
電動部仕様	充電用電源　Micro USB 5V2A, 又は5V1A（充電用延長ケーブル、Micro USBタイプBケーブル、3m標準付属） 使用温度範囲　−10℃～+55℃ 時間定格（約）　6分
充電時間	2Aで約5.5時間、1Aで約11時間（バッテリーが空の状態からフル充電となる迄）
ブラインド作動回数／フル充電	高さ2000mmのブラインド全開閉を約100往復

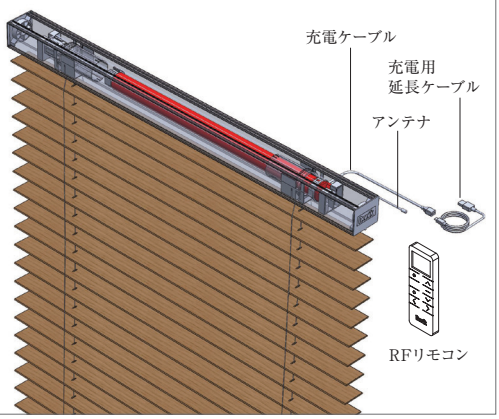

電動用付属品

部品名	15チャンネル 5点式RFリモコン （色：ホワイト）	5チャンネル防水型 5点式RFリモコン （色：ホワイト）	5チャンネル防水型 5点式RFリモコン （色：ダークグレー）	Wi-Fiコネクター ブリッジ	壁付け有線スイッチ 5点式防水型 （色：ホワイト）	壁付け有線スイッチ 5点式防水型 （色：ブラック）
価格 （上代）	19,100円	40,300円	40,300円	53,000円	42,400円	42,400円
備考	15台又は15グループ対応 壁付けホルダー付き	5台又は5グループ対応 防水型壁付けホルダー 付き	5台又は5グループ対応 防水型壁付けホルダー 付き	スマートフォン操作に必要 電源用USBタイプB ケーブル付き	SF-PS型に対応 15チャンネル5点式 RFリモコン及び 5チャンネル防水型 5点式RFリモコンと 併用可	SF-PS型に対応 15チャンネル5点式 RFリモコン及び 5チャンネル防水型 5点式RFリモコンと 併用可

納まり図（SF-PS型、SF-RB型共通）

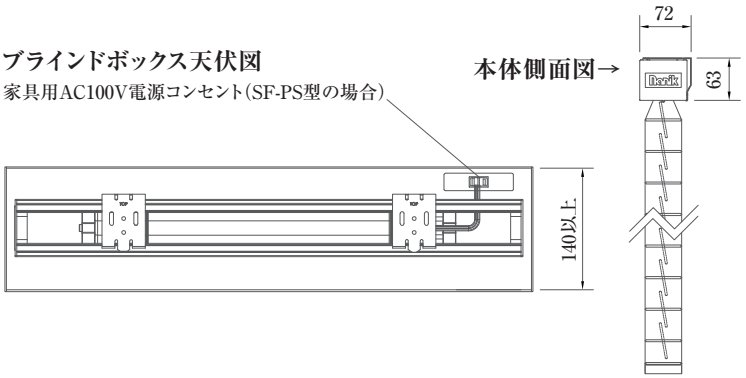

Wi-Fiコネクターブリッジ仕様

使用周波数	2.4GHz
電源	Micro USB 5V1A
出力	特定小電力無線 429MHz
ブラインド登録台数	30台迄

RFリモコン仕様

電源	ボタン電池 CR2450
出力	特定小電力無線 429MHz
チャンネル数	15チャンネル、又は防水型5チャンネル

たたみ代

たたみ代の寸法は各シリーズの手動タイプと同じです。

ブラインドの重量

各シリーズの手動タイプ重量に約2.1kg加えてください。

オーダーガイド　ご注文の際は、次の各項をご指定ください。

① 製品名：SF型電動ブラインド
② 型式名：PS型、又はRB型のいずれかを指示
③ ウッドブラインドのシリーズ名
④ ブラインドのサイズ：幅（W）と高さ（H）
⑤ スラット幅：50mm、63mm等
⑥ スラットの仕上げ色：色番号と色名
⑦ クロステープ（スラット幅50mm用オプション）：色番号と色名
⑧ ブラインドの台数
⑨ 電動用付属品：品名と個数（15チャンネル、又は防水型5チャンネルリモコンを指示。その他の必要な付属品を指示）
※手動ブラインドの標準付属品類は付属されます。

価 格

・電動ウッドブラインド本体価格：ウッドブラインド、各シリーズ手動タイプの価格に63,600円/台（ウッドパーフェクトは68,900円/台）を加算した価格です。
・RFリモコン価格：上記の付属品表の15チャンネル、又は防水型5チャンネルを選択してください。
・その他の付属品は使用される環境に応じ追加してください（手動ブラインドの標準付属品類は付属されます）。

詳細はホームページの
SF型電動ブラインド解説書をご参照ください。

本製品に関する詳細は弊社ホームページをご参照、あるいは担当営業にお問い合わせください。

Fine Furniture For Windows

ナニックジャパン株式会社 NANIK JAPAN, Inc.
本社／ショールーム　〒151-0061 東京都渋谷区初台2-31-4
TEL：03-3370-0729　FAX：03-3370-0006　office@nanik.co.jp　https://www.nanik.co.jp
那須工場　〒329-2801 栃木県那須塩原市関谷2000-4

[2026_05]